FAMOR
innovative solutions

OPRAWY OŚWIETLENIOWE DO BIUR I POMIESZCZEŃ CZYSTYCH
LIGHTING FITTINGS FOR OFFICES AND CLEAN ROOMS

OF4148E

2x18W - 4x36W
IP20
T8/EVG

OF4154E

2x18, 4x18, 2x36W
IP20, T8/EVG
IP20,3-4x36W,TCL/EVG

OF4169E
OF4169D
OF4169H

2x, 3x, 4x18W, 2x36W
IP20, T8/EVG
IP20,2-4x36W,TCL/EVG

OF4201E , OF4202E
OF4201M, OF4202M

3x18W, 4x18W
IP20/IP54
T5/EVG, T8/EVG

OF4277M, OF4277C
OF4277S

4x24W T5 / EVG
18, 36, 72W LED
IP65

OF4254M, OF4254S

4x24W T5 / EVG
18, 36, 72W LED
IP54

OF4336L

1x18-32W, 2x18-42W
IP20/IP44
TC-D, TC-D/E, TC-T

OF4371

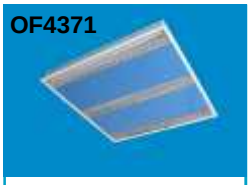

2x, 3x, 4x14W, 2x54W
IP20
T5/EVG

OF4372

1x28W, 1x35W
IP20
T5/EVG

OL4306

5W
IP65
LED

OL4421

8W-30W
IP20, IP42
LED

OL4458

20-50W
IP23
LED

OL4504

1x, 2x3W
IP44
LED

OL4505

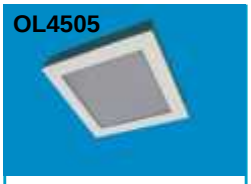

9x1W,2W, 16x1W,2W
IP20
LED

OL4524

20-50W
IP23
LED

OL4551

12-36W
IP44
LED

OZ4184D
OL4459

60W, 1x18W, 2x18W
IP65, TC-D, E27
IP65, 20W LED

OZ4438

1x40W
IP20
E14

Rodzina opraw do świetlówek prostych – stateczniki elektroniczne Lighting family for linear fluorescent lamps – electronic ballast				
Rodzaj świetl. Lamp type	Diffuser	Stopień ochrony Protection grade	Do wbudowania Recessed	Do nabudowania Surface
T8	odbłyś. ppar / reflector	IP20	OF4154E	OF4169E
T8	Szyba / PMMA glass	IP20	OF4201E	OF4169D
T8	Klosz / PMMA glass	IP20	–	OF4148E
T8	Szyba / PMMA glass	IP54	OF4202E	OF4169G
LED	glass „clean”	IP65	OF4277S	OF4254S
T5	Szyba / PMMA glass	IP20	OF4201M	OF4169F
T5	Szyba / PMMA glass	IP54	OF4202M	OF4169H
T5	„glass „clean”	IP65	OF4277M	OF4254M
T5	„glass „clean”	IP65, CLIP IN	OF4277C	–
Rodzina opraw „Flat” do świetlówek prostych – stateczniki elektroniczne Lighting family „Flat” for linear fluorescent lamps – electronic ballast				
T5	odbłyśnik ppar	IP20	OF4371	OF4372
Rodzina opraw do świetlówek kompaktowych i LED „downlight” Lighting family for fluorescent compact lamps and LED - „downlight”				
TC-D, TC-T	odbłyś. par / reflector	IP20	OF4336L	–
TC-D, TC-T	odbłyś. par+szyba/reflector+glass	IP44	OF4336L	–
LED	Szyba / PC glass + raster	IP44	OL4306	–
LED	Szyba / PMMA glass	IP44	–	OL4551
LED	Szyba / PMMA glass	IP42	OL4421	OL4421
LED	Szyba / PMMA glass	IP23	OL4458	OL4524
LED	Szyba / PC glass	IP44/IP40	–	OL4504
LED	Szyba / PC glass	IP40	–	OL4505
Rodzina plafonier do świetlówek kompaktowych i LED Lighting family for fluorescent compact lamps – surface mounting ceiling or wall light				
TC-D, 2D, F	klosz	IP65	–	OZ4184D

FAMOR
innovative solutions

СВЕТИЛЬНИКИ ДЛЯ ОФИСНЫХ И СТЕРИЛЬНЫХ ПОМЕЩЕНИЙ
LIGHTING FITTINGS FOR OFFICES AND CLEAN ROOMS

OF4148E

2x18W - 4x36W
IP20
T8/EVG

OF4154E

2x18, 4x18, 2x36W
IP20, T8/EVG
IP20,3-4x36W,TCL/EVG

OF4169E
OF4169D
OF4169H

2x, 3x, 4x18W, 2x36W
IP20, T8/EVG
IP20,2-4x36W,TCL/EVG

OF4201E , OF4202E
OF4201M, OF4202M

3x18W, 4x18W
IP20/IP54
T5/EVG, T8/EVG

OF4277M, OF4277C
OF4277S

4x24W T5 / EVG
18, 36, 72W LED
IP65

OF4254M, OF4254S

4x24W T5 / EVG
18, 36, 72W LED
IP54

OF4336L

1x18-32W, 2x18-42W
IP20/IP44
TC-D, TC-D/E, TC-T

OF4371

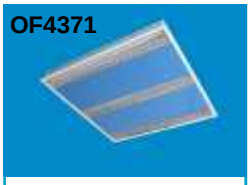

2x, 3x, 4x14W, 2x54W
IP20
T5/EVG

OF4372

1x28W, 1x35W
IP20
T5/EVG

OL4306

5W
IP65
LED

OL4421

8W-30W
IP20, IP42
LED

OL4458

20-50W
IP23
LED

OL4504

1x, 2x3W
IP44
LED

OL4505

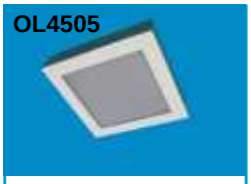

9x1W,2W, 16x1W,2W
IP20
LED

OL4524

20-50W
IP23
LED

OL4551

12-36W
IP44
LED

OZ4184D
OL4459

60W, 1x18W, 2x18W
IP65, TC-D, E27
IP65, 20W LED

OZ4438

1x40W
IP20
E14

Rodzina opraw do świetlówek prostych – stateczniki elektroniczne Lighting family for linear fluorescent lamps – electronic ballast				
Rodzaj świetl. Lamp type	Diffuser	Stopień ochrony Protection grade	Do wbudowania Recessed	Do nabudowania Surface
T8	odbłyś. ppar / reflector	IP20	OF4154E	OF4169E
T8	Szyba / PMMA glass	IP20	OF4201E	OF4169D
T8	Klosz / PMMA glass	IP20	–	OF4148E
T8	Szyba / PMMA glass	IP54	OF4202E	OF4169G
LED	glass „clean”	IP65	OF4277S	OF4254S
T5	Szyba / PMMA glass	IP20	OF4201M	OF4169F
T5	Szyba / PMMA glass	IP54	OF4202M	OF4169H
T5	„glass „clean”	IP65	OF4277M	OF4254M
T5	„glass „clean”	IP65, CLIP IN	OF4277C	–
Rodzina opraw „Flat” do świetlówek prostych – stateczniki elektroniczne Lighting family „Flat” for linear fluorescent lamps – electronic ballast				
T5	odbłyśnik ppar	IP20	OF4371	OF4372
Rodzina opraw do świetlówek kompaktowych i LED „downlight” Lighting family for fluorescent compact lamps and LED - „downlight”				
TC-D, TC-T	odbłyś. par / reflector	IP20	OF4336L	–
TC-D, TC-T	odbłyś. par+szyba/reflector+glass	IP44	OF4336L	–
LED	Szyba / PC glass + raster	IP44	OL4306	–
LED	Szyba / PMMA glass	IP44	–	OL4551
LED	Szyba / PMMA glass	IP42	OL4421	OL4421
LED	Szyba / PMMA glass	IP23	OL4458	OL4524
LED	Szyba / PC glass	IP44/IP40	–	OL4504
LED	Szyba / PC glass	IP40	–	OL4505
Rodzina plafonier do świetlówek kompaktowych i LED Lighting family for fluorescent compact lamps – surface mounting ceiling or wall light				
TC-D, 2D, F	klosz	IP65	–	OZ4184D

OPRAWA LED
LED LUMINAIRE

OF4201S
OF4202S

PRZEZNACZENIE

Oprawy przeznaczone są do oświetlenia pomieszczeń. Mogą być instalowane w suficie podwieszanym ECOPHON Dg z widocznymi lub ukrytymi szynami teowymi lub w suficie wielkopłytowym (np. z płyt RIGIPS).

BUDOWA

Korpus oprawy i ramka szyby wykonane są z blachy stalowej i malowane białą farbą proszkową (inny kolor na życzenie). Szyba wykonana jest z mlecznego poliwęglanu. W oprawie OF4201S ramka z szybą zatrzaskiwana jest w stopach profilu sufitowego. Przy koniecznosci serwisu ramka z szybą może być zdjęta niezależnie od korpusu . W oprawie OF4202S ramka z szybą przykręcona jest 4 wkrętami do korpusu oprawy (demontowana przy podłączaniu oprawy i koniecznosci serwisu).
Zamocowanie opraw przeznaczonych do sufitów wielkopłytowych odbywa sie od wewnątrz oprawy.
Oprawa wyposażona jest w wysokowydajne moduły LED. Zasilacz LED, dostarczany wraz z oprawą połączony jest z oprawą za pośrednictwem złącza gniazdo-wtyk i powinien być zamocowany obok oprawy.

DESIGNATION

Fittings are designed for mounting in suspended T-bar structure ceilings ECOPHON Dg with visible or hide T-bars or in large-plate ceilings (e.g. gypsum board).

CONSTRUCTION

The housing and frame are made of steel sheet painted with white powder (other color - on request). The diffuser is made of polycarbonate. In the OF4201S there are the frame and diffuser snap fastener to the ceiling profile foot. If connecting and serving works are needed removing the frame with diffuser is possible independent from the housing.
In the OF4202S the frame and diffuser are fixed with 4 screws (removed in case connecting and servicing).
Fittings foreseen to be built in large-plate ceilings are fixed from the inside.
Fittings are equipped with high efficiency LED modules. The LED feeder (included) is connected for the fitting by plug-socket joint.The feeder should be mounted near the fitting.

NORMY I PRZEPISY

PN-EN60598-1

STANDARDS AND RULES

IEC-598

FAMOR S.A.

UL. KASZUBSKA 25
85-048 BYDGOSZCZ
POLAND

tel. +48-52/366-82-02
fax +48-52/366-82-03
e-mail: marketing@famor.pl
http://www.famor.pl

OF4201S
OF4202S

Rysunki gabarytowe
Dimensioned drawings

Sufit T-owy, moduł 600mm / T-bar ceiling, grid - 600, 1200mm

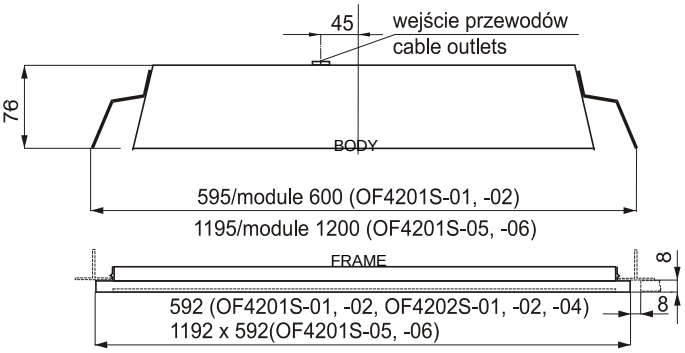

rys. 1 / drwg. 1

Sufit wielkopłytowy / Largeplate ceiling

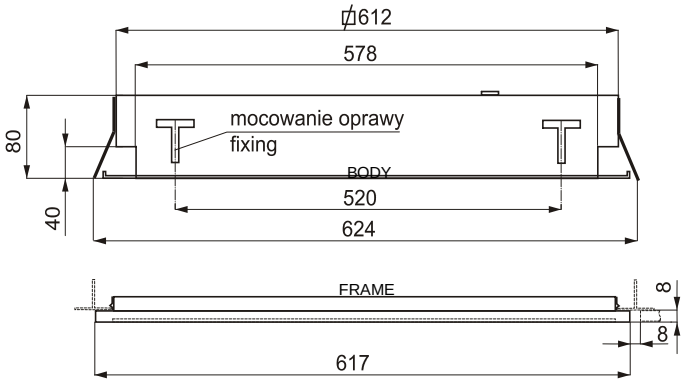

rys. 2 / drwg. 2

Wykres rozsyłu światła
Light distribution diagram
cd/klm

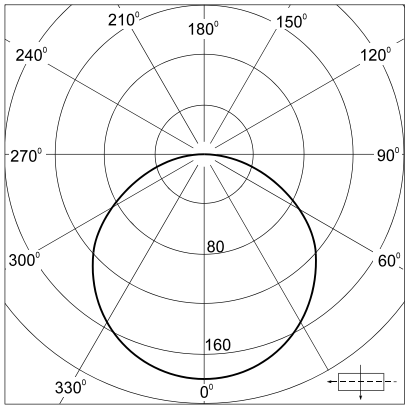

cos ϕ = 0,9

Otwory dla opraw w suficie wielkopłytowym / Hole in large-plate ceiling

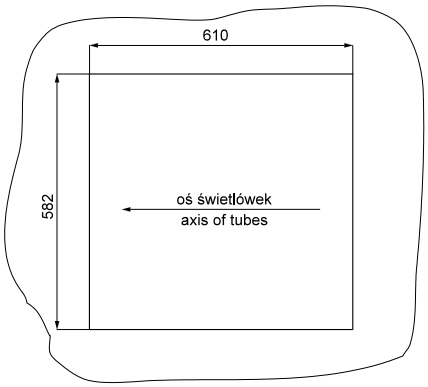

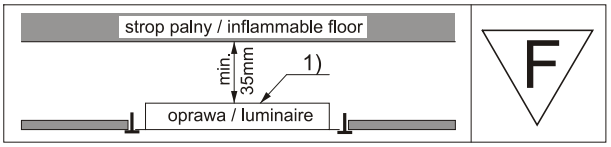

Typ oprawy	Moc źródła światła	Strumień źródła światła	Napięcie zasilające	Sprawność świetlna	Stopień ochrony	Rodzaj sufitu	Nr rys. gabaryt.	Masa /kg/
OF4201S-01	26,5W LED	3710 lm	220÷240V 50/60Hz	0,75	IP20	teownik, moduł 600 T-bar, module 600	1	6,5
OF4201S-02	37W LED	5180 lm						
OF4201S-03	26,5W LED	3710 lm				wielkopłytowy lub teownik, moduł 625 large-plate or T-bar,module 625	2	
OF4201S-04	37W LED	5180 lm						
OF4201S-05	52,5W LED	7350 lm				teownik, moduł 1200 x 600 T-bar, module 1200 x 600	1	
OF4201S-06	73,5W LED	10290 lm						
OF4201S-07	56,5W LED	7600 lm				T-bar, module 600	1	6,5
OF4201S-08	113,5W LED	15200 lm				T-bar, module 1200 x 600		8,0
OF4202S-01	26,5W LED	3710 lm			IP54/IP40 2)	teownik, moduł 600 T-bar, module 600	1	7,0
OF4202S-02	37W LED	5180 lm						
OF4202S-03	26,5W LED	3710 lm				wielkopłytowy lub teownik, moduł 625 large-plate or T-bar,module 625	2	
OF4202S-04	37W LED	5180 lm						
OF4202S-05	52,5W LED	7350 lm				teownik, moduł 1200 x 600 T-bar, module 1200 x 600	1	8,5
OF4202S-06	73,5W LED	10290 lm						
OF4202S-07	56,5W LED	7600 lm				T-bar, module 600	1	7,0
OF4202S-08	113,5W LED	15200 lm				T-bar, module 1200 x 600		8,5
Fitting type	Light source power	Strumień źródła światła	Supply voltage	Light output ratio	Protection grade	Kind of ceiling	Drwg. No.	Mass /kg/

Dostawa ze źródłem światła / LEDs included
Temperatura barwowa -4000K (inne barwy na życzenie) / Light temperature - 4000K (other temperature - on request)
Trwałość źródeł światła >50000h / Lifetime of LEDs minimum 50000hrs
1) nie okrywać materiałem izolującym termicznie / do not cover with heat insulation material
2) IP54 tylko od strony klosza / IP54 only from diffuser side

FAMOR
innovative solutions

FAMOR
innovative solutions

EDITION 05/11

OPRAWA ŚWIETLÓWKOWA DO POMIESZCZEŃ STERYLNYCH
FLUORESCENT LUMINAIRE FOR STERILE ACCOMMODATION

OF4277C

PRZEZNACZENIE

Oprawa przeznaczona jest do oświetlania pomieszczeń sterylnych takich jak: pomieszczenia szpitalne, laboratoria oraz dla przemysłu chemicznego, farmaceutycznego, spożywczego. Przewidziana jest do wbudowania w sufit modułowy ORCAL CLIP-IN z systemem zawieszenia ORCAL 3000.

DESIGNATION

The fitting is designed for illumination of sterile accommodation such as hospital rooms, laboratories and for chemical, pharmaceutic and food industry. The fitting is provided for mounting in ORCAL CLIP-IN ceiling with ORCAL 3000 suspension system.

BUDOWA

Oprawa wyposażona jest w statecznik elektroniczny i przystosowana do świetlówek T5. Korpus oprawy wykonany jest z blachy stalowej i malowany białą farbą proszkową. Odejmowalny odbłyśnik rastrowy wykonany jest z polerowanego aluminium. Oprawa zamknięta jest foliowaną szybą z hartowanego szkła, chroniącą przed kurzem.
Oprawy posiadają odmiany z wbudowanym moduł oświetlenia awaryjnego. W przypadku zaniku napięcia w sieci jedna ze świetlówek zasilana jest z własnej baterii, zapewniając świecenie przez min. 1h. Wydłużony czas świecenia - na życzenie. Na życzenie oprawy mogą być dostosowane do współpracy z systemem centralnej baterii oświetlenia awaryjnego oraz wyposażone w rozdzielone obwody świetlówek (np. w dwa stateczniki w układzie 3+1).

CONSTRUCTION

The fitting is equipped with electronic ballast and adapted to T5 fluorescent tubes. The housing is made of steel sheet painted with white powder. The removable mirror louvres is made of polished aluminium (99,9%). The fitting has got a cover of hardened glass. The housing and workmanship make setting difficult for dust.
There are versions with battery backup emergency light unit. In case of voltage decay one fluorescent tube is supplied from a self - contained battery. It gives lighting during 1 hour. Longer duration of emergency lighting - on request.
On request, fittings can be adapted to central battery system of emergency lighting and equipped with separate circuits of tubes (e.g. two electronic ballasts - system 3+1).

NORMY I PRZEPISY

PN-EN 60598-1
PN-EN 60598-2-25

STANDARDS AND RULES

IEC-598
EN 60598-2-25

FAMOR S.A.

UL. KASZUBSKA 25
85-048 BYDGOSZCZ
POLAND

tel. +48-52/366-82-02
fax +48-52/366-82-03
e-mail: marketing@famor.pl
http://www.famor.pl

OF4277C

Wykres rozsyłu światła
Light distribution diagram
cd/klm

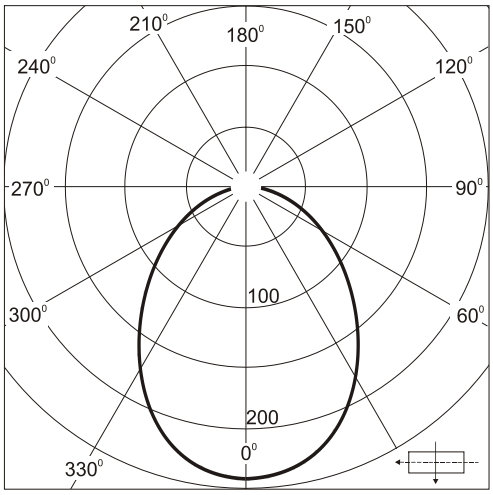

szyba matowa

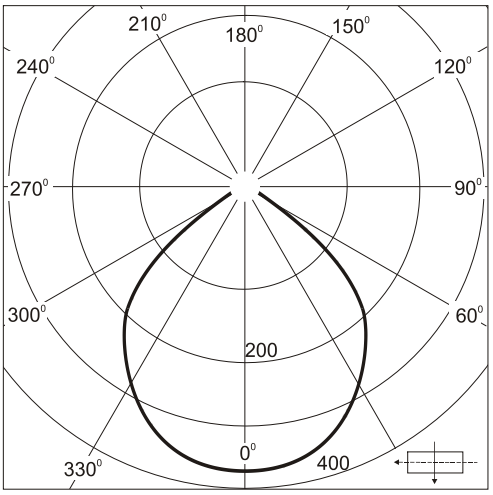

szyba przezroczysta + odbłyśnik

Rysunek gabarytowy
Dimensioned drawing

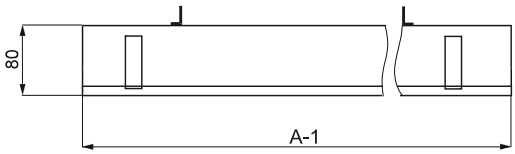

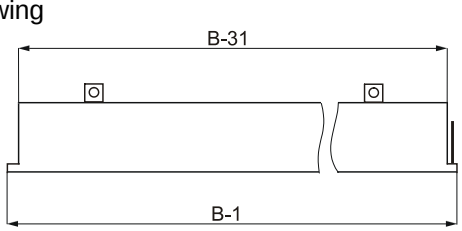

Uwaga / Note:
Ze względu na ograniczoną nosność sufitu modułowego ORCAL CLIP-IN zaleca się zawieszanie oprawy na zawiesiach linkowych mocowanych do stropu (oprawa wyposażona jest w 4 ucha do zawieszania). Zawiesia dostarczane na życzenie.
On account of limited load capacity of module ceiling ORCAL CLIP-IN, we recommend hanging of the fitting on suspension strands fixing to ceiling (the fitting is equipped with 4 lugs to suspend). Suspensions on request.

cos $\phi \geq 0{,}95$ IP65 220÷230V 50/60Hz

do świetlówek HE		do świetlówek HO		Sprawność świetlna	Oświetlenie awaryjne	Szyba	Raster	Wymiary		Masa /kg/
Typ oprawy	Moc źródła światła	Typ oprawy	Moc źródła światła					A	B	
OF4277-01C	4 x 14W	OF4277-21C	4 x 24W	0,75	-	matowa matt	-	600	600	6,0
OF4277-02C		OF4277-22C			+					7,0
OF4277-03C	2 x 28W	OF4277-23C	2 x 54W		-			1200	300	6,0
OF4277-04C		OF4277-24C			+					7,0
OF4277-05C	4 x 28W	OF4277-25C	4 x 54W		-				600	9,5
OF4277-06C		OF4277-26C			+					10,5
OF4277-07C	4 x 14W	OF4277-27C	4 x 24W	0,72	-	przezroczysta transparent	+	600	600	6,0
OF4277-08C		OF4277-28C			+					7,0
OF4277-09C	2 x 28W	OF4277-29C	2 x 54W		-			1200	300	6,0
OF4277-10C		OF4277-30C			+					7,0
OF4277-11C	4 x 28W	OF4277-31C	4 x 54W		-				600	9,5
OF4277-12C		OF4277-32C			+					10,5
Fitting type	Light source power	Fitting type	Light source power	Light output ratio	Emergency lighting	Glass	Louvre	A	B	Mass /kg/
for HE lamps		for HO lamps						Dimensions		

Dostawa bez źródeł światła / Lamps not included
Oprawy dla 3x14, 3x24, 3x28, 3x54, 3x49, 2x80, 3x80W - na życzenie
Luminaires for 3x14, 3x24, 3x28, 3x54, 3x49, 2x80, 3x80W - on request

FAMOR
innovative solutions

OPRAWA ŚWIETLÓWKOWA DOWNLIGHT
FLUORESCENT DOWNLIGHT

OF4336L

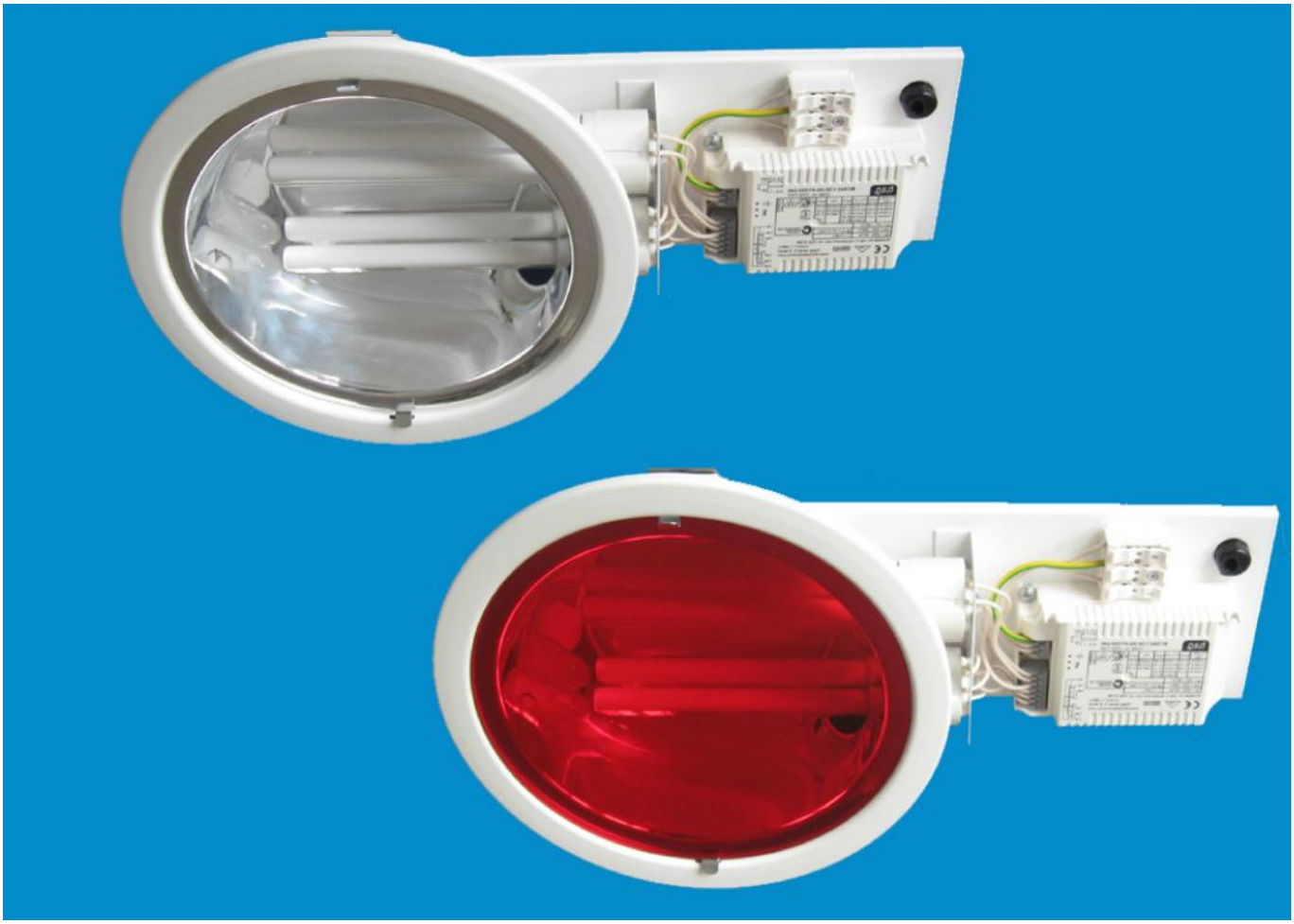

PRZEZNACZENIE

Oprawa przeznaczona jest do oświetlania pomieszczeń biurowych, korytarzy w budynkach. Oprawy wyposażone w szybę mogą być stosowane w pomieszczeniach wilgotnych. Oprawa przewidziana jest do mocowania w suficie.

DESIGNATION

The downlight is purposed for illumination of offices or corridors in buildings. The downlight equipped with a glas can be apply in wet accommodation.
Ceiling mounting, recessed.

BUDOWA

Oprawa przystosowana jest do świetlówek kompaktowych z trzonkiem G24. Wyposażona jest w statecznik magnetyczny lub elektroniczny. Korpus oprawy wykonany jest z fosforanowanej blachy stalowej i malowany białą farbą proszkową (inne kolory na życzenie). Odbłyśnik wykonany jest z blachy aluminiowej. Oprawa może być wyposażona w szybę szklaną (IP22) lub z poliwęglanu (IP44). Szybę należy specyfikować oddzielnie. Na życzenie oprawa może być wyposażona w moduł bateryjny podtrzymujący świecenie oprawy w przypadku zaniku zasilania z sieci.

CONSTRUCTION

The downlight is adapted to compact fluorescent lamp (G24 lampholder), equipped with magnetic or electronic ballast.
The body is made of phosphated steel sheet and painted with white powder (other colour on request). The reflector is made of aluminium sheet.
The downlight can be equipped with decorative glass (IP22) or polycarbonate diffuser (IP44). The glass should be specified separately.
On request, the downlight can be equipped with battery backup unit - maintains illumination in case of voltage decay.

NORMY I PRZEPISY

PN-EN 60598-1

STANDARDS AND RULES

IEC 598

FAMOR S.A.
UL. KASZUBSKA 25
85-048 BYDGOSZCZ
POLAND
tel. +48-52/366-82-02
fax +48-52/366-82-03
e-mail: marketing@famor.pl
http://www.famor.pl

OF4336L

Wykres rozsyłu światła
Light distribution diagram

cd/klm

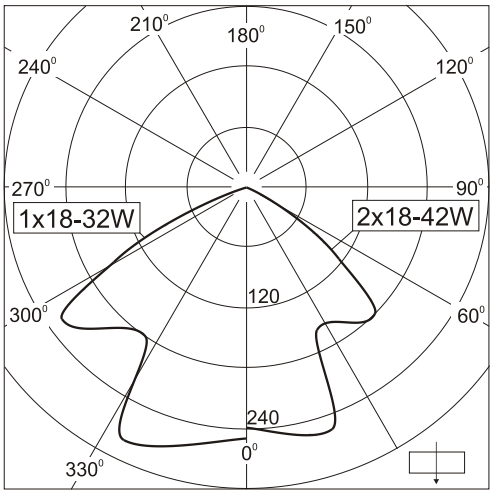

Rysunki gabarytowe / Dimensioned drawings

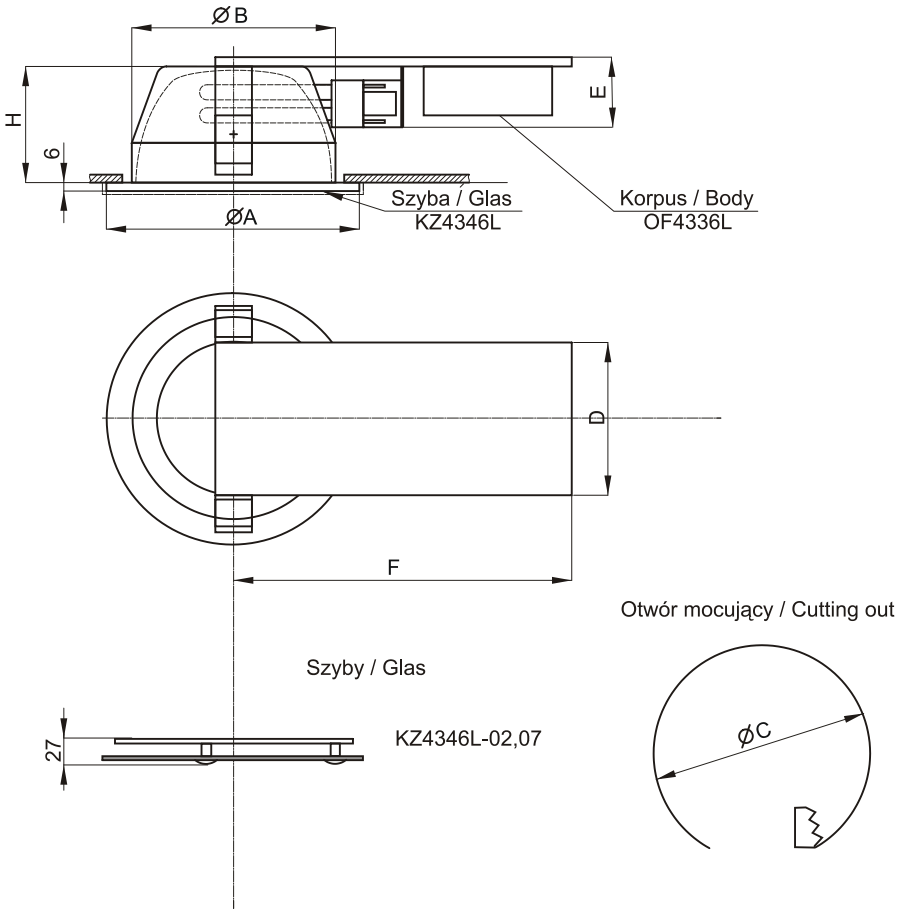

OF4336L

DANE TECHNICZNE / TECHNICAL CHARACTERISTIC

KORPUSY OF4336L / BODIES OF4336L

cosϕ >0,95

Typ	Napięcie zasilające	Moc i rodzaj źródła światła	Wyposażenie	Wymiary /mm/							Masa /kg/
				A	B	C	D	E	F	H	
OF4336L-01	230V 50Hz	1x18W G24d2	statecznik magnetyczny magnetic ballast	167	142	152	100	56	215	90	1,1
OF4336L-02	230÷240V 50/60Hz	1x18W G24q2	statecznik elektroniczny electronic ballast								1,0
OF4336L-03		1x26W GX24q3						61			
OF4336L-04		1x32W GX24q3							238		
OF4336L-05	230V 50Hz	2x18W G24d2	statecznik magnetyczny magnetic ballast					56	288		1,3
OF4336L-06	230÷240V 50/60Hz	2x18W G24q2	statecznik elektroniczny electronic ballast						238		1,2
OF4336L-07		2x18W G24q2		230	198	205	120		265	79	2,0
OF4336L-08		2x26W G24q3									
OF4336L-09		2x32W GX24q3						61			
OF4336L-10		2x42W GX24q4									
Type	Supply voltage	Kind and power of light source	Equipment	A	B	C	D	E	F	H	Mass /kg/
				Dimensions /mm/							

Dostawa bez źródeł światła / Lamps not included

SZYBY KZ4346L / GLASES KZ4346L

Typ	Kolor szyby	Materiał szyby	Stopień ochrony	Średnica x grubość	Zastosowanie	Masa /kg/
KZ4346L-02	przezroczysta / transparent	szkło / glass	IP22	wg rys. / see drwg.	OF4336L-01÷06	0,36
KZ4346L-03		poliwęglan / polycarbonate	IP44	137 x 3mm		0,05
KZ4346L-04	mleczny / milky					
KZ4346L-05	czerwony / red					
KZ4346L-07	przezroczysta / transparent	szkło / glass	IP22	wg rys. / see drwg.	OF4336L-07÷10	0,70
KZ4346L-08		poliwęglan / polycarbonate	IP44	193 x 3mm		0,10
KZ4346L-09	mleczny / milky					
KZ4346L-10	czerwony / red					
Type	Diffuser colour	Material of diffuser	Protection grade	Diam. x thickness	Designed for	Mass /kg/

Szybę należy specyfikować oddzielnie / The glas should be order separately
Downlighty bez szyby - IP20 / Downlights without glas - IP20

OPRAWA ŚWIETLÓWKOWA Z ODBŁYŚNIKIEM RASTROWYM
FLUORESCENT LUMINAIRE WITH MIRROR LOUVRE

OF4371

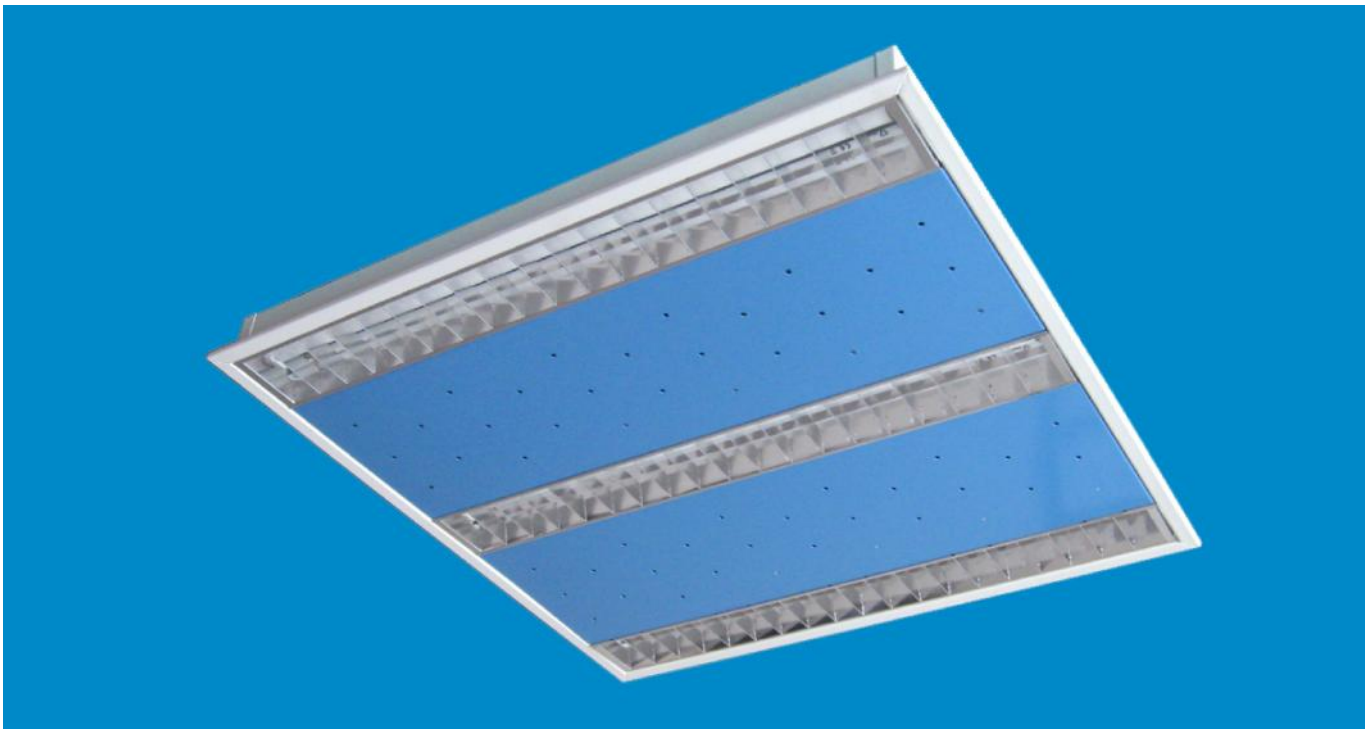

PRZEZNACZENIE

Oprawy przeznaczone są do oświetlenia pomieszczeń. Mogą być instalowane w suficie podwieszanym z widocznymi szynami teowymi.

BUDOWA

Oprawy przystosowane są do świetlówek prostych T5. Korpus oprawy wykonany jest z blachy stalowej i malowany białą farbą proszkową. Paraboliczne odbłyśniki, indywidualne dla każdej ze świetlówek, wykonane są z polerowanej blachy aluminiowej. Poprzeczne płytki rastra wykonane są z taśmy aluminiowej profilowanej. Przy wymianie świetlówek raster pozostaje jednostronnie podwieszony do oprawy.
Oprawy wyposażone są w statecznik elektroniczny. Przewidziane są odmiany wyposażone w moduł bateryjny podtrzymujący świecenie oprawy. W przypadku zaniku napięcia w sieci energetycznej jedna ze świetlówek zasilana jest z własnej baterii, zapewniając swiecenie przez min. 1h. Wydłużony czas świecenia - na życzenie. Na życzenie oprawy mogą być dostosowane do współpracy z systemem centralnej baterii oświetlenia awaryjnego oraz wyposażone w rozdzielone obwody świetlówek (np. w dwa stateczniki w układzie 3+1).

NORMY I PRZEPISY

PN-IEC 598

DESIGNATION

The lighting fitting is purposed for illumination of offices, halls, etc. in buildings. Fittings are designed for mounting in suspended T-bar structure ceilings.

CONSTRUCTION

The fittings are adapted for standard T5 tubes. The housing is made of steel sheet painted with white powder. Parabolic mirror louvres (separately for each tube) are made of poolished aluminium. Transverse plates are made of profiled aluminium tape. During the fluorescent tubes change operation the louvre is hung down on one side.
Fittings are equipped with electronic ballast.
There are versions with battery backup unit. The battery unit, in case of voltage decay, maintains illumination (one fluorescent tube is supplied from a self - contained battery).
It gives lighting during 1 hour. Longer duration of emergency lighting - on request.
On request, fittings can be adapted to central battery system of emergency lighting and equipped with separate circuits of tubes (e.g. two electronic ballasts - system 3+1).

STANDARDS AND RULES

IEC-598

FAMOR S.A.

UL. KASZUBSKA 25
85-048 BYDGOSZCZ
POLAND

tel. +48-52/366-82-02
fax +48-52/366-82-03
e-mail: marketing@famor.pl
http://www.famor.pl

OF4371

Rysunki gabarytowe / Dimensioned drawings

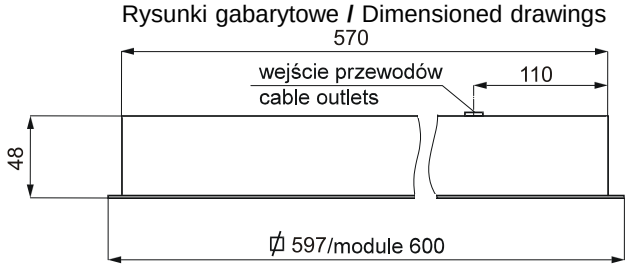

rys.1 / drwg 1

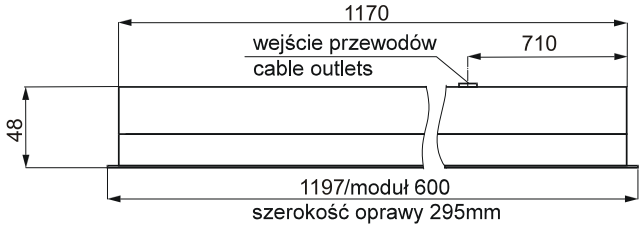

rys.2 / drwg 2

Wykresy rozsyłu światła / Light distribution diagrams
cd/klm

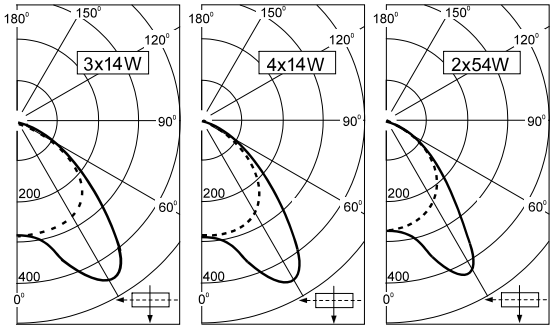

cos ϕ = 0,95

Typ oprawy	Moc źródła światła	Napięcie zasilające	Sprawność świetlna	Kształt odbłyśnika	Stopień ochrony	Moduł sufitu	Oświetlenie awaryjne	Nr rys. gabaryt.	Masa /kg/
OF4371-01	2x14W	220÷230V 50/60Hz	0,75	półparaboliczny semi-parabolic	IP20	600mm	-	1	3,0
OF4371-02	3x14W								
OF4371-03	4x14W								
OF4371-04	2x54W		0,72					2	2,8
OF4371-05	2x14W		0,75				+	1	4,0
OF4371-06	3x14W								
OF4371-07	4x14W								
OF4371-08	2x54W		0,72					2	3,8
Fitting type	Light source power	Supply voltage	Light output ratio	Louvre form	Protection grade	Ceiling module	Emergency lighting	Drwg No.	Mass /kg/

Dostawa bez źródeł światła / Lamps not included

OPRAWA ŚWIETLÓWKOWA
FLUORESCENT LUMINAIRE

OF4372

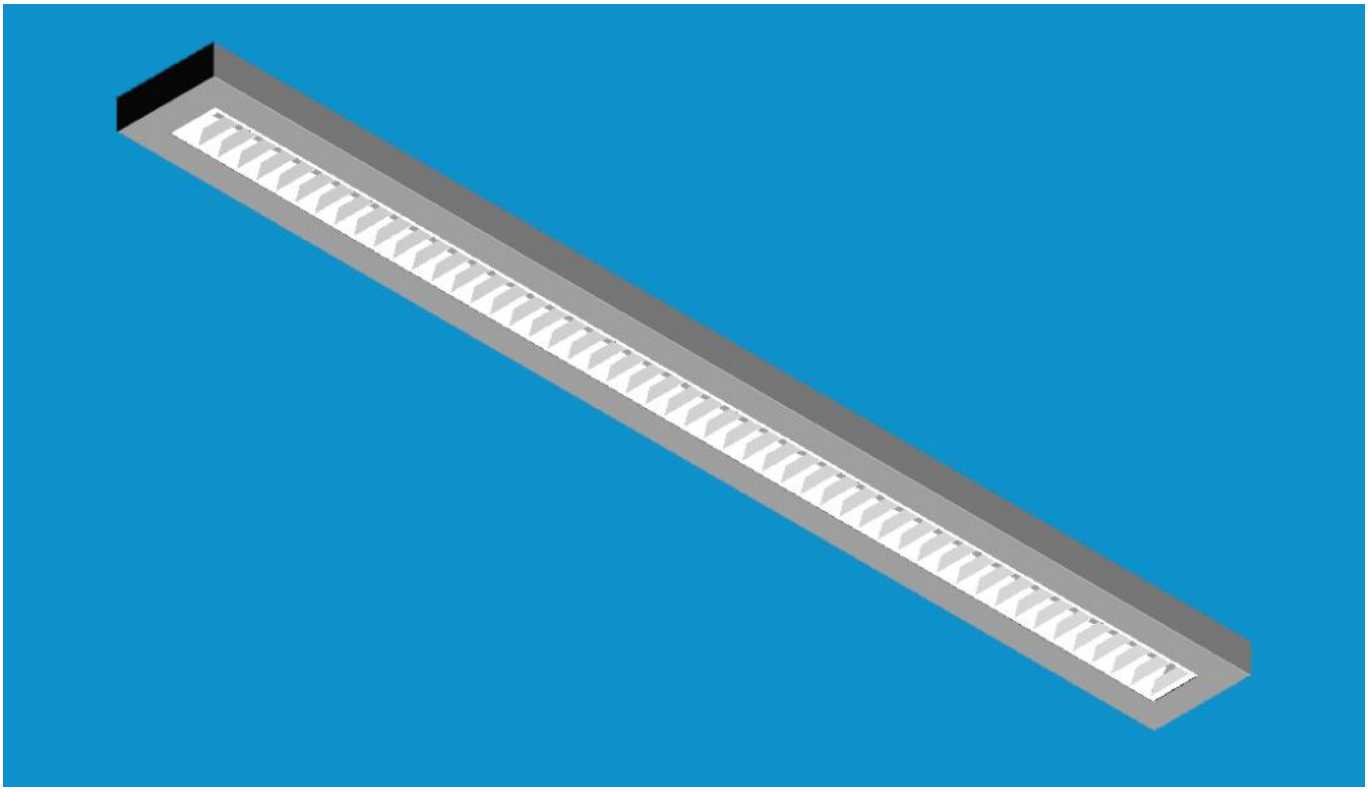

PRZEZNACZENIE

Oprawy przeznaczone są do oświetlenia pomieszczeń biurowych, korytarzy itp. w budynkach. Mogą być instalowane bezposrednio na suficie lub zawieszane.

BUDOWA

Oprawy przystosowane są do świetlówki prostej T5. Korpus oprawy wykonany jest z blachy stalowej i malowany białą farbą proszkową. Oprawy mogą być wyposażone w paraboliczny odbłyśnik wykonany z polerowanej blachy aluminiowej lub w szybę z mlecznego poliweglanu. Przy wymianie świetlówki raster odbłyśnika lub ramka z szybą pozostają jednostronnie podwieszone do oprawy.
Oprawy wyposażone są w statecznik elektroniczny. Przewidziane są odmiany wyposażone w moduł bateryjny podtrzymujący świecenie oprawy. W przypadku zaniku napięcia w sieci energetycznej świetlówka zasilana jest z własnej baterii, zapewniając swiecenie przez min. 1h. Wydłużony czas świecenia - na życzenie. Na życzenie oprawy mogą być dostosowane do współpracy z systemem centralnej baterii oświetlenia awaryjnego.

NORMY I PRZEPISY

PN-IEC 598

DESIGNATION

The lighting fitting is purposed for illumination of offices, halls, etc. in buildings. Fittings are designed for direct or suspended mounting on ceilings.

CONSTRUCTION

The fittings are adapted for standard T5 tube. The housing is made of steel sheet painted with white powder. The luminaire may be equipped with parabolic aluminium mirror louvre or milky polycarbonate diffuser. During the fluorescent tube change operation the louvre or frame with diffuser are hung down on one side.
Fittings are equipped with electronic ballast.
There are versions with battery backup unit. The battery unit, in case of voltage decay, maintains illumination (the fluorescent tube is supplied from a self - contained battery).
It gives lighting during 1 hour. Longer duration of emergency lighting - on request.
On request, fittings can be adapted to central battery system of emergency lighting.

STANDARDS AND RULES

IEC-598

FAMOR S.A.
UL. KASZUBSKA 25
85-048 BYDGOSZCZ
POLAND
tel. +48-52/366-82-02
fax +48-52/366-82-03
e-mail: marketing@famor.pl
http://www.famor.com.pl

OF4372

Rysunek gabarytowy / Dimensioned drawing

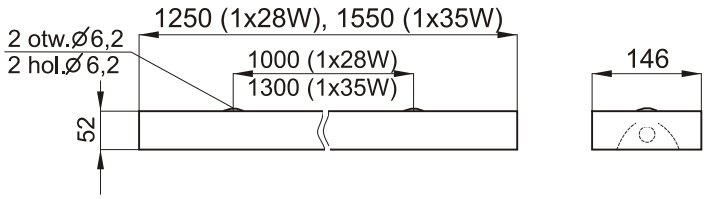

Wykresy rozsyłu światła / Light distribution diagrams
cd/klm

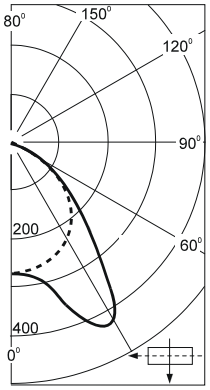

cos ϕ = 0,95

Typ oprawy	Moc źródła światła	Napięcie zasilające	Sprawność świetlna	Kształt odbłyśnika	Stopień ochrony	Oświetl. awaryjne	Masa /kg/
OF4372-01	1x35W	220÷230V 50/60Hz	0,75	odbłyśnik półparaboliczny semi-parabolic reflector with louvre	IP20	-	4,2
OF4372-02						+	5,0
OF4372-03	1x28W					-	3,5
OF4372-04						+	4,3
Fitting type	Light source power	Supply voltage	Light output ratio	Louvre form	Protection grade	Emerg. lighting	Mass /kg/

Inne moce żróda świata (1x49W, 1x80W, 1x54W) na życzenie / other light source power (1x49W, 1x80W, 1x54W) - on request
Dostawa bez źródeł światła / Lamps not included

OPRAWA LED PRZYPODŁOGOWA
LOW LOCATED LED LIGHTING FITTING

OL4306S

PRZEZNACZENIE

Oprawa przeznaczona jest do nisko ulokowanegooświetlania miejscowego (schody, przejścia, elewacje itp.) w budynkach użyteczności publicznej i na zewnątrz . Przewidziana jest do wbudowania w ściany.

DESIGNATION

The LED lighting fitting is purposed for low located local illumination on buildings or their elevation. It is foreseen to be built in walls.

BUDOWA

Korpus oprawy wykonany jest z blachy stalowej i malowany białą farbą proszkową. Ramka wykonana jest z blachy nierdzewnej, polerowana lub malowana farbą proszkową. Szyba wykonana jest z mlecznego poliwęglanu. Jako źródła światła zastosowano diody LED o żywotności ponad 60000h. Dwa przepusty przewodów o średnicy 14mm, w ścianie bocznej oprawy, umożliwiają przelotowe łączenie opraw. Wewnątrz opraw znajduje się zacisk ochronny M4.

CONSTRUCTION

The body is made of phosphated steel sheet and painting with white powder coating. The frame is made of stainless steel and polished or painted with powder coating. Diffuser is made of milky polycarbonate. LED modules work as light sources. Two cable entries, of the 14 mm diameter, in a side wall, make serial connection of the lighting fittings possible. There is M4 earth terminal inside.

NORMY I PRZEPISY

PN-EN 60598-1

STANDARDS AND RULES

IEC 598

FAMOR S.A.

UL. KASZUBSKA 25
85-048 BYDGOSZCZ
POLAND

tel. +48-52/366-82-02
fax +48-52/366-82-03
e-mail: marketing@famor.pl
http://www.famor.pl

OL4306S

Rysunek gabarytowy
Dimensioned drawing

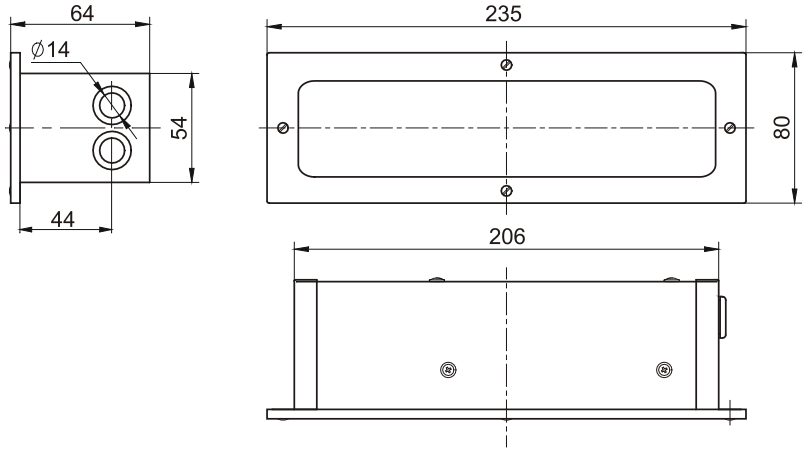

MOCOWANIE / FIXING

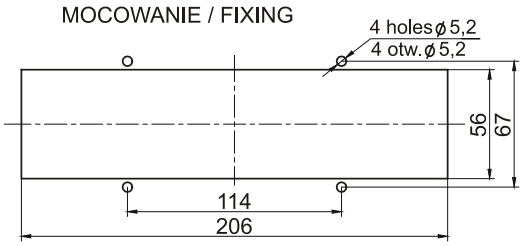

Typ	Napięcie zasilania	Moc źródła światła	Kolor światła	Stopień ochrony	Masa (kg)
OL4306S-01	100V÷240V 50/60Hz	3x1W (300lm)	biały (4000K)	IP65	0,8
Type	Supply voltage	Wattage	Colour of light	Protection grade	Mass (kg)

Dostawa ze źródłem światła / Lamps included
Ramkę specyfikować oddzielnie / Frame specify separately

Typ ramki	Kolor ramki
8421-075-07	polerowana stal / polished steel
8421-075-09	biała / white
8421-075-11	czarna / black
Frame type	Colour of frame

KINKIETY
LAMP BRACKETS

OZ4438

PRZEZNACZENIE

Oprawy przeznaczone są do oświetlania dekoracyjnego pomieszczeń rekreacyjnych oraz korytarzy w budynkach użyteczności publicznej oraz na jednostkach pływających.
Przewidziane są do instalowania na ścianach.

BUDOWA

Korpus wykonany jest z blachy stalowej i malowany farbą proszkową. Klosz z mlecznego poliwęglanu (górny i dolny) mocowane są do korpusu niewidocznymi wkrętami. Oprawa posiada osłonę przednią z blachy stalowej malowaną na kolor korpusu (RAL1013 - inne kolory na życzenie) przykręcaną w narożach wkrętami. Do zamocowania oprawy na ścianie służą 2 otwory w dnie korpusu.
Oprawa przystosowana jest do żarówek konwencjonalnych lub świetlówek kompaktow ych bądź lamp LED z trzonkiem E14. Przewody zasilające wprowadzane są od tyłu przez przepusty izolacyjne. Wewnątrz znajduje się zacisk ochronny.

NORMY I PRZEPISY

PN-EN 60598-1
PRS, GL, LRS, DNV, ABS, BV, RMRS

DESIGNATION

Fittings are purposed for local decorative illumination of recreation accommodation and corridors in public building or vessels.
They can be surface mounted on wall.

CONSTRUCTION

The body is made of steel sheet painted with powder. The diffuser (lower and upper) is fixed with invisible screws and made of milky polycarbonate. The lamp bracket have a front screen made of steel sheet and finished acc. to body painting (RAL 1013 - other colour on request) fastened with screws. Two holes with the diameter of 5,5 mm in the bottom of the body are provided for mounting lamp in the wall.
The fitting is suitable for incandescent or compact fluorescent lamps or LEDs (E14 lampholders). Supplying cables are lead into the fitting through cable outlets.There is the earth clamp inside.

STANDARDS AND RULES

IEC 598
PRS, GL, LRS, DNV, ABS, BV, RMRS

FAMOR S.A.
UL. KASZUBSKA 25
85-048 BYDGOSZCZ
POLAND
tel. +48-52/366-82-02
fax +48-52/366-82-03
e-mail: marketing@famor.pl
http://www.famor.pl

OZ4438

Rysunek gabarytowy
Dimensioned drawing

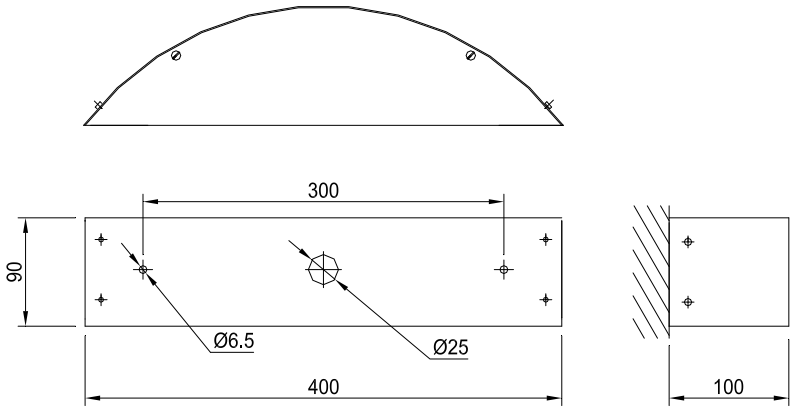

Typ oprawy	Moc źródła światła	Rodzaj trzonka	Napięcie zasilające	Stopień ochrony	Masa (kg)
OZ4438-01	max 1 x 40W	E14	max 250V	IP20	0,6
Fitting type	Light source power	Lampholder type	Supply voltage	Protection grade	Mass (kg)

Dostawa bez źródeł światła / Lamps not included

OPRAWA OŚWIETLENIOWA LED
LED LUMINAIRE

OL4421

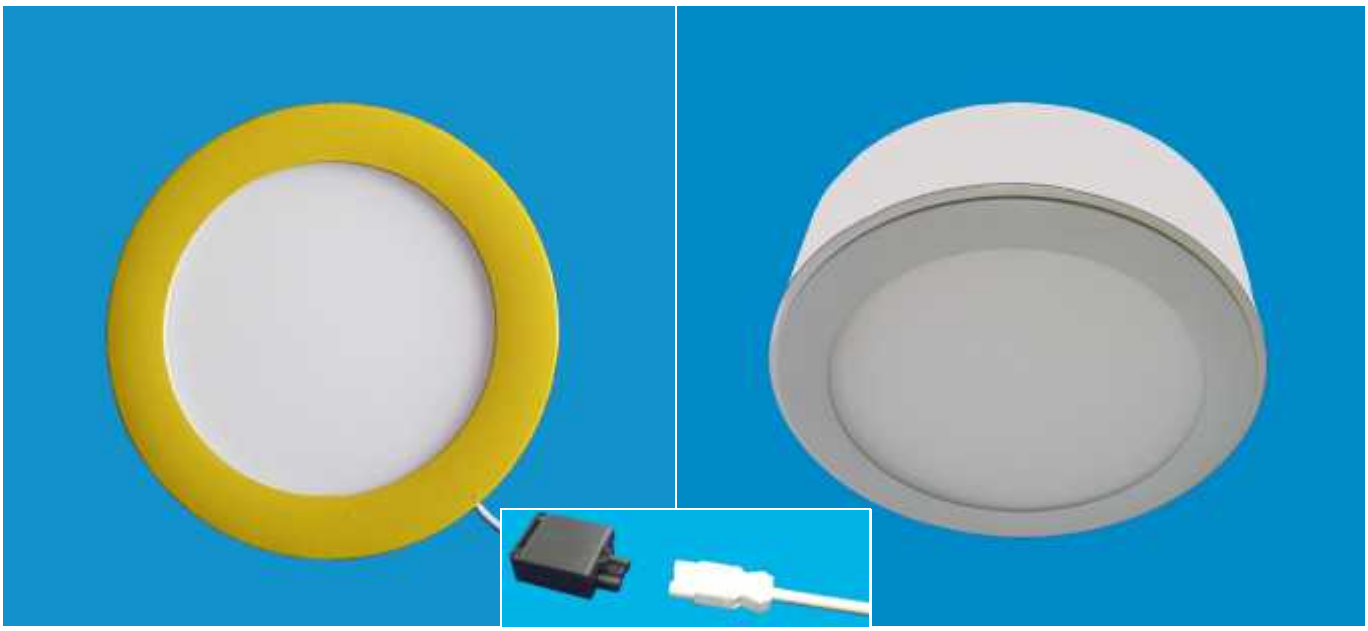

PRZEZNACZENIE

Oprawa przeznaczona jest do oświetlania ogólnego biur, korytarzy i pomieszczeń służbowych w obiektach przemysłowych oraz użyteczności publicznej oraz na jednostkach pływających. Przewidziana jest do wbudowania w sufit lub nabudowania na scianę lub sufit.

BUDOWA

Oprawa składa się z walcowego korpusu oraz ramki z szybą. Ramka malowana jest standardowo na kolor biały. - inne kolory na życzenie. Korpus wykonany jest z aluminium. Wersje oprawy do wbudowania w sufit mocuje się za pomocą dwóch sprężyn dociskających od wewnątrz oprawę do powierzchni sufitu. Wersje do nabudowania posiadają otwory do mocowania przez korpus do sufitu lub konstrukcji wsporczej. Oprawa wyposażona jest zespół LED o białej barwie świecenia (4000K). Układ zasilania LED-ów zapewnia niezawodne i pełne świecenie w szerokim zakresie napięcia zasilającego. Oprawy do wbudowania mogą być opcjonalnie wyposażone w przewód przyłączeniowy o długości ok. 0,3m zakończony zestawem wtyczka-gniazdo umożliwiającym podłączenie dwóch przewodów zasilających o przekroju do 2,5mm2. Dla odmian do nabudowania przewody zasilające wprowadza przez przepusty do wnętrza oprawy.

NORMY I PRZEPISY

PN-EN 60598-1
PRS, GL, LRS, DNV, RMRS

DESIGNATION

The LED luminaire is designed for general illumination of office, corridors and servicing corpartments on industry or public utility buildings and on vessels. Recessed into a plate ceiling or for surface mounting.

CONSTRUCTION

The LED luminaire consists of a body and frame with diffuser The frame is painted with white powder - other colour on request.
The body is made of aluminium.
The luminaire is fixed to the ceiling by two snap fasteners (recessed versions) or from the inside by means of screw to ceiling (surface versions).
The white (4000K) LEDs unit mounted inside body works as light source.
The incorporated LEDs feeder to ensure reliable and full illumination on wide range of supply voltage.
The supply cables (surface versions) are lead into the fitting by cable bushes.
Option: The luminaire (recessed versions) equipped with factory cable 0,3m length plug-socket set ended for connection two supplying cables 2,5mm^2 cross section.

STANDARDS AND RULES

EN 60598-1
PRS, GL, LRS, DNV, RMRS

FAMOR S.A.

UL. KASZUBSKA 25
85-048 BYDGOSZCZ
POLAND

tel. +48-52/366-82-02
fax +48-52/366-82-03
e-mail: marketing@famor.pl
http://www.famor.pl

OL4421

Wykres rozsyłu światła / Light distribution diagram
cd/klm

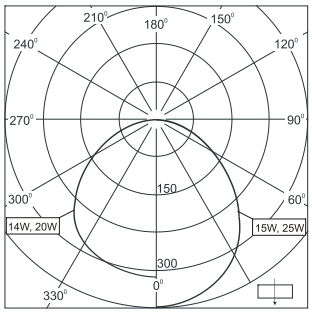

Schematy elektryczne / Electrical diagram

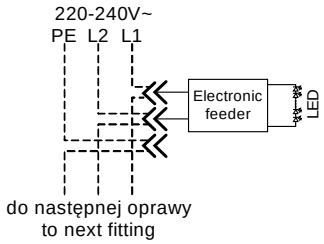

Rysunkigabarytowe / Dimensioned drawings

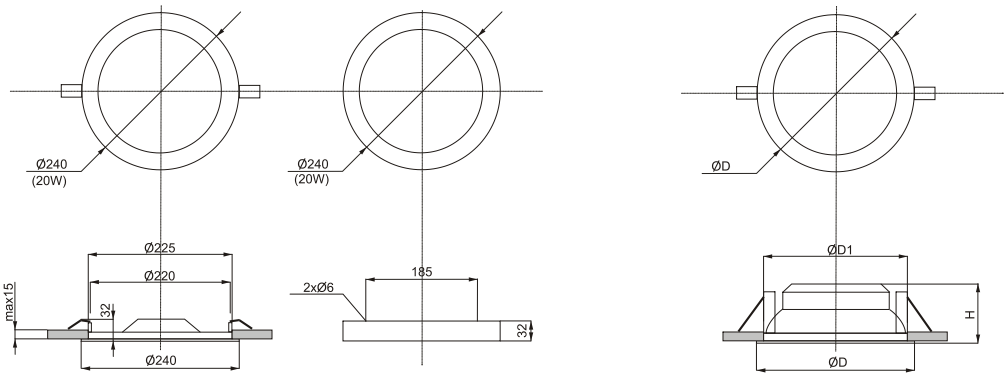

drwg. 1 recessed mounting

drwg. 2 surface mounting

drwg. 3 recessed mounting

cos ϕ = 0,95

Typ	Napięcie znamionowe	Mocowanie	Rodzaj źródła światła	Nr rys. gabaryt.	Wymiary D /mm/	Wymiary D1 /mm/	Wymiary H /mm/	Stopień ochrony	Masa /kg/
OL4421-01	220÷240V 50/60Hz	do wbudowania oraz do nabudowania recessed or surface	20W LED (2100lm)	1 or 2	zgodnie z rysunkami acc. to drawings			IP20	0,50
OL4421-11		do wbudowania recessed	8W LED (1080lm)	3	85	70	65	IP44	0,10
OL4421-12			10W LED (1350lm)		126	90	100		0,14
OL4421-13			15W LED (1800lm)		150	120			0,20
OL4421-14			25W LED (3150lm)		200	170			0,33
OL4421-15			30W LED (3600lm)		230	200			0,48
Type	Rated voltage	Mounting	Kind of light source	Drwg. No.	D /mm/	D1 /mm/	H /mm/	Protection grade	Mass /kg/
					Dimensions				

Temperatura barwowa światła dla OL4421-01 ustawiana przełącznikiem na korpusie oprawy: 3000K - 4000K - 6500K
Temperatura barwowa dla OL4421-11÷15 ~4000K, na życzenie 3000K
Dostawa ze źrodłami światła.
Opcja: Dostawa z przewodem zasilającym, wtyczką i gniazdem

Light temperature for OL4421-01 setup - change-over switch on fitting body: 3000K - 4000K - 6500K
Light temperature for OL4421-11÷15 ~4000K, 3000K-on request
LEDs included.
Option: Connection cable, plug and socket included

PANEL OŚWIETLENIOWY LED
LED LIGHTING PANEL

OL4458

PRZEZNACZENIE

Panel przeznaczony jest do oświetlenia pomieszczeń. Może być instalowany w suficie podwieszanym z widocznymi szynami teowymi.

BUDOWA

Panel wyposazony jest moduły LED rozmieszczone wzdłuż krawędzi panelu. Ramka panelu wykonana jest z anodowanego profilu aluminiowego. Rozpraszajacy mleczny dyfuzor zapewnia równomierność świecenia panelu na całej powierzchni.
Panele wyposażone są w zasilacz LED umieszczany oddzielnie obok panelu. Przewidziane są odmiany wyposażone w moduł bateryjny podtrzymujący świecenie panelu. W przypadku zaniku napięcia w sieci energetycznej panel zasilany jest z własnej baterii, zapewniając odpowiednie świecenie przez min. 1h (30%) lub 3h (15%). Na życzenie panelemogą być dostosowane do współpracy z systemem centralnej baterii oświetlenia awaryjnego.

NORMY I PRZEPISY

PN-IEC 598

DESIGNATION

The LED lighting panel is purposed for illumination of offices, halls, etc. in buildings. The panel is designed for mounting in suspended T-bar structure ceilings.

CONSTRUCTION

The panel is equipped with edge arranged LED module .
The frame is made of anodized aluminum.
The disipative milky diffuser ensure uniform illumination on all surface of the panel.
The panel is equipped with electronic LED feeder for separate mounting near the panel.
There are versions with battery backup unit. The battery unit, in case of voltage decay, maintains illumination.
It gives lighting during 1 hour (30%) or 3 hours (15%).
On request, fittings can be adapted to central battery system of emergency lighting .

STANDARDS AND RULES

IEC-598

FAMOR S.A.

UL. KASZUBSKA 25
85-048 BYDGOSZCZ
POLAND

tel. +48-52/366-82-02
fax +48-52/366-82-03
e-mail: marketing@famor.pl
http://www.famor.pl

OL4458

Rysunki gabarytowe / Dimensioned drawings

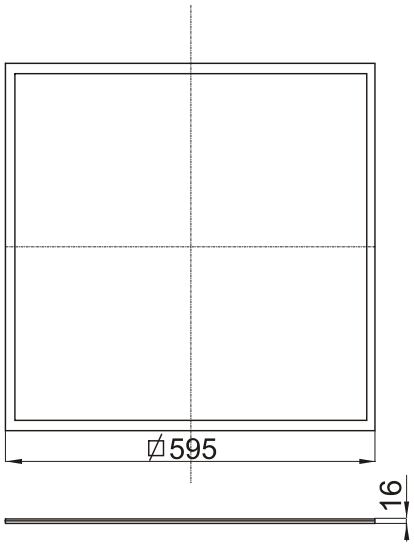

Drwg.1

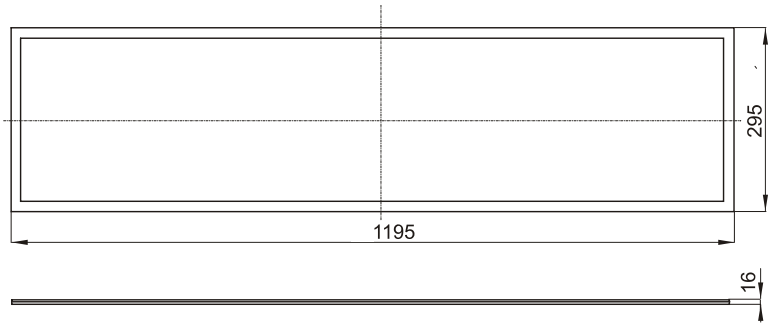

Drwg.2

Wykres rozsyłu światła / Light distribution diagram cd/klm

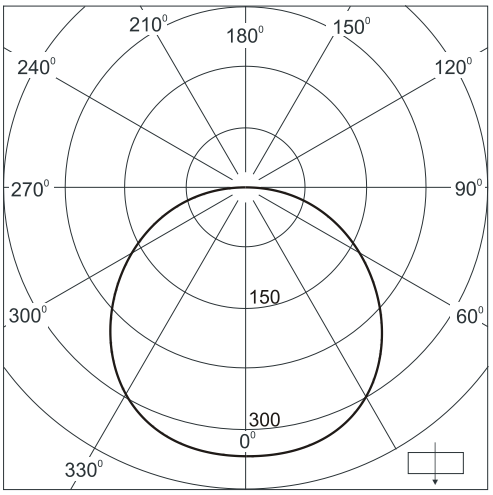

zasilacz LED /LED feeder

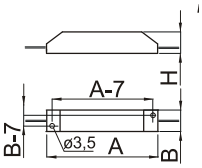

Typ oprawy Type of fitting	Wymiary/Dimensions /mm/ *		
	A	B	H
OL4458-01,-05	129,5	25,0	20,0
OL4458-02,-06	148,0	40,0	34,0
OL4458-03,-07	140,0	32,0	25,0
OL4458-04,-08	148,0	40,0	34,0

* Wymiary modułu układu awaryjnego na zapytanie
Dimesions of emergency lighting module - on request

cos ϕ = 0,95 tamb 0°C÷+45°C

Typ oprawy	Moc źródła światła	Napięcie zasilające	Standard modułu	Sprawność świetlna	Stopień ochrony	Moduł sufitu	Oświetlenie awaryjne	Nr rys. gabaryt.	Masa /kg/
OL4458-01	25W (3500lm)	220÷240V 50/60Hz	600 x 600	0,75	IP23	600mm	-	1	3,0
OL4458-02	40W (5370lm)								
OL4458-03	35W (4480lm)		300 x 1200	0,71				2	2,8
OL4458-04	50W (6700lm)								
OL4458-05	25W (3500lm)		600 x 600	0,75			+	1	4,0
OL4458-06	40W (5370lm)								
OL4458-07	35W (4480lm)		300 x 1200	0,71				2	3,8
OL4458-08	50W (6700lm)								
Fitting type	Light source power	Supply voltage	Ceiling standard	Light output ratio	Protection grade	Ceiling module	Emergency lighting	Drwg No.	Mass /kg/

Dostawa ze źródłem światła / LEDs included
Temperatura barwowa - 4000K. Inna temperatura na zapytanie / Light temperature - 4000K. Other temperature - on request

OPRAWA OŚWIETLENIOWA LED
LED LIGHTING FITTING

OL4459

PRZEZNACZENIE

Oprawa przeznaczona jest do oświetlania niewielkich wilgotnych pomieszczeń gospodarczych, sanitarnych, korytarzy. Oprawa przystosowana jest do nabudowania na ścianę lub sufit.

DESIGNATION

The luminaire is purposed for illumination of small wet accommodation in buildings. The fitting is adapted for surface mounting on a wall or ceiling.

BUDOWA

Oprawa wyposażona jest płytkę z wysokowydajnymi modułami LED i zintegrowanym zasilaczem sieciowym. Podstawa i ramka oprawy wykonane są z blachy aluminiowej i malowane białą farbą proszkową. Klosz wykonany jest z opalizowanego poliwęglanu. Przewody zasilające wprowadzane są od tyłu poprzez przepusty gumowe.
Przewidziane są odmiany wyposażone w moduł awaryny LED podtrzymujący świecenie panelu. W przypadku zaniku napięcia w sieci energetycznej moduł awaryjny zasilany jest z własnej baterii, zapewniając odpowiednie świecenie przez min. 1h(180lm) lub 3h (100lm).

CONSTRUCTION

The luminaire is equipped with plate consist high efficienty LED modules and the integrated power feeder.
The body and frame are made of aluminium sheet and painted with white powder coating.
The cover is made of opal polycarbonate.
Supplying cables are led into the fitting from rear by cable bushes.
There are versions with battery backup unit. The battery unit, in case of voltage decay, maintains illumination.
It gives lighting during 1 hour (180lm) or 3 hours (100lm).

NORMY I PRZEPISY

PN-EN 60598-1

STANDARDS AND RULES

IEC-598

FAMOR S.A.

UL. KASZUBSKA 25
85-048 BYDGOSZCZ
POLAND

tel. +48-52/366-82-02
fax +48-52/366-82-03
e-mail: marketing@famor.pl
http://www.famor.pl

OL4459

Wykres rozsyłu światła / Light distribution diagram
cd/klm

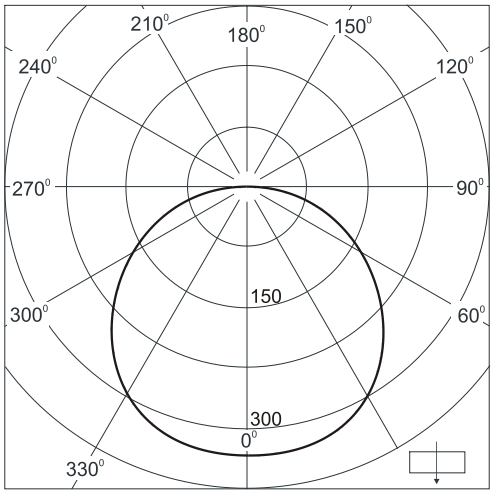

Rysunek gabarytowy
Dimensioned drawing

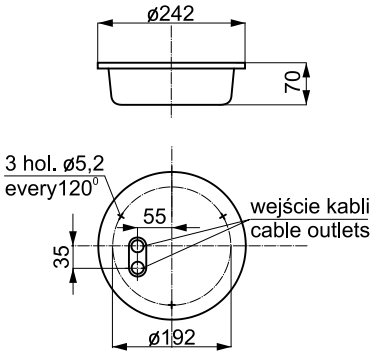

IP65, cosϕ = 0,95, tamb -30°C÷+45°C

Typ oprawy	Moc źródła światła	Napięcie zasilające	Sprawność świetlna	Stopień ochrony	Oświetlenie awaryjne	Masa /kg/
OL4459-01	15W (2250lm)	220÷240V 50/60Hz	0,7	IP65	-	1,3
OL4459-02					+	1,6
Fitting type	Light source power	Supply voltage	Light output ratio	Protection grade	Emergency lighting	Mass /kg/

Dostawa zez źródłem światła / LED included
Temperatura barwowa swiatła - 4000K / Light temperature - 4000K

KINKIET LED
LED LAMP BRACKET

OL4504

PRZEZNACZENIE

Kinkiety LED przeznaczone są do oświetlania miejscowego. Dekoracyjny charakter kinkietów predysponuje je do instalowania w pomieszczeniach mieszkalnych i ogólnego przeznaczenia (kluby, swietlice, hotele, restauracje, itp.).
Kinkiety przewidziane są do instalowania na ścianach.

BUDOWA

Korpus kinkietu LED wykonany jest z aluminium. Dół lub góra i dół korpusu kinkietu zamknięte są szybą z mlecznego poliwęglanu. Wewnątrz korpusu umieszczono diody LED i zasilacz. Całość korpusu malowana jest proszkowo jest w kolorze naturalnego aluminium RAL9006 (inne kolory lub wykończenie powierzchni na życzenie).
Kinkiety posiadają odmiany wyposażone w wyłącznik oświetlenia usytuowany na bocznej ściance puszki zaciskowej.

NORMY I PRZEPISY

PN-EN 60598-1
BN-79/3083-34.00
PRS, GL, LRS, DNV, ABS, RMRS

DESIGNATION

LED lamp brackets are purposed for local lighting. Decorative character of lamp brackets predestine them to be installed in habitable rooms and general -purpose accommodation (club rooms, hotels, restaurants, etc.).
Lamp brackets are provided for installing on walls.

CONSTRUCTION

The body of the LED bracket is made of aluminium. The bottom or top and bottom of the LED bracket have a glass made of polycarbonate. Inside are located white color LED_s (other color on request) and a feeder. .
The body is finished with powder (RAL9006 - natural aluminium colour - other finished and surface texture on request).
The LED lamp bracket can be equipped with the light switch situated on the junction box.

STANDARDS AND RULES

EN 60598-1
PRS, GL, LRS, DNV, ABS, RMRS

FAMOR S.A.

UL. KASZUBSKA 25
85-048 BYDGOSZCZ
POLAND

tel. +48-52/366-82-02
fax +48-52/366-82-03
e-mail: marketing@famor.pl
http://www.famor.pl

OL4504

Rysunek gabarytowy
Dimensioned drawing

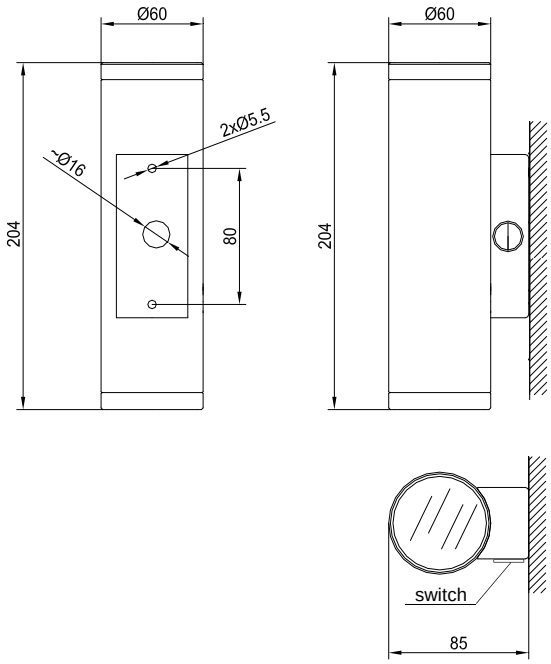

Typ	Napięcie zasilające	Źródło światła	Wyłącznik oświetlenia	Stopień ochrony	Masa [kg]
OL4504-01	100÷240V 50÷60Hz	2x3W LED biała / white	–	IP44	0,7
OL4504-02		1x3W LED biała / white			
OL4504-03		2x3W LED biała / white	+	IP40	
OL4504-04		1x3W LED biała / white			
Type	Supply voltage	Supply voltage	Light switch	Protection grade	Mass [kg]

Dostawa ze źródłem świata światła / LEDs included

OPRAWA OŚWIETLENIOWA LED
LED LUMINAIRE

OL4505

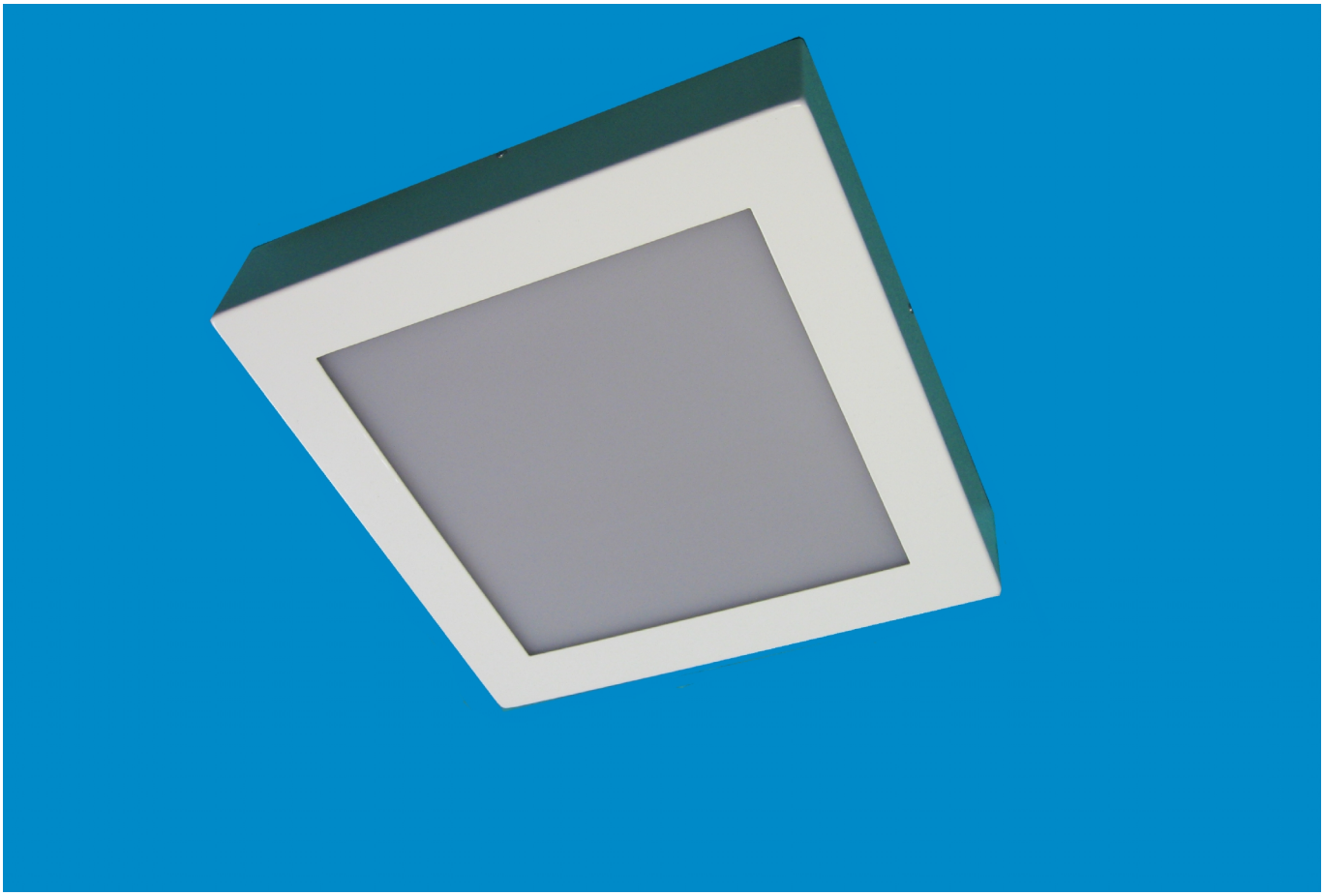

PRZEZNACZENIE

Oprawa przeznaczona jest do oświetlania pomieszczeń . Przewidziana jest do nabudowania na sufit.

BUDOWA

Oprawa składa się z kwadratowego korpusu oraz ramki z szybą. Ramka malowana jest standardowo na kolor biały - inne kolory na życzenie. Korpus wykonany jest z aluminium. Oprawa wyposażona jest zespół LED o białej barwie świecenia (4000K) - inne temperatury barwowe - na zapytanie. Wbudowany układ zasilania LED-ów zapewnia niezawodne i pełne świecenie w szerokim zakresie napięcia zasilającego. Przewody zasilające wprowadza się od tyłu do wnętrza oprawy przez przepusty izolacyjne.

NORMY I PRZEPISY

PN-EN 60598-1

DESIGNATION

The LED luminaire is designed for general illumination of corpartments. It is provided for installing on ceiling.

CONSTRUCTION

The LED luminaire consists of a body and frame with diffuser The frame is painted with white powder - other colour on request.The body is made of aluminium.
The white (4000K) LEDs unit mounted inside body works as light source (others light colours - on request).
The incorporated LEDs feeder to ensure reliable and full illumination on wide range of supply voltage.
The supply cables are lead into the fitting from rear by cable bushes.

STANDARDS AND RULES

EN 60598-1

FAMOR S.A.

UL. KASZUBSKA 25
85-048 BYDGOSZCZ
POLAND

tel. +48-52/366-82-02
fax +48-52/366-82-03
e-mail: marketing@famor.pl
http://www.famor.pl

OL4505

Wykres rozsyłu światła / Light distribution diagram
cd/klm

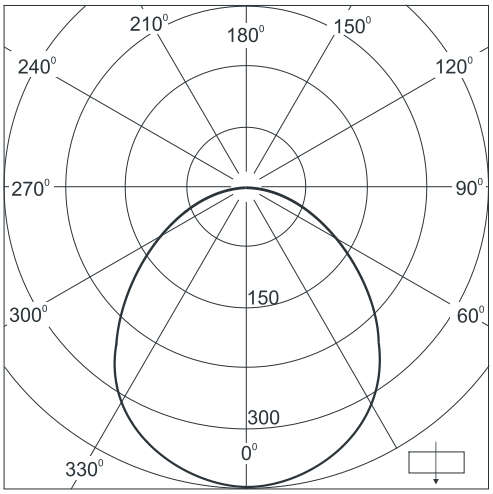

Rysunek gabarytowy / Dimensioned drawing

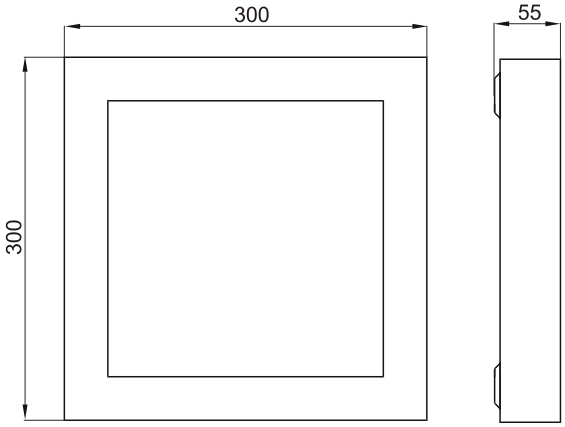

IP20, cos ϕ = 0,95

Typ	Napięcie znamionowe	Rodzaj źródła światła	Pobór mocy	Masa /kg/
OL4505-01	100÷240V 50/60Hz	9x1W LED (900lm)	<15VA	1,5
OL4505-02		9x2W LED (1800lm)	<25VA	1,7
OL4505-03		16x1W LED (1600lm)	<20VA	2,2
OL4505-04		16x2W LED (3200lm)	<40VA	2,4
Type	Rated voltage	Kind of light source	Power consumption	Mass /kg/

Na życzenie (kod DIM) możliwa dostawa z możliwością ściemniania, z interfejsem 1-10V - dostawa bez ściemniacza
Dimmable versions (DIM code) - on request with 1-10V interface - dimmer not included

PANEL OŚWIETLENIOWY LED
LED LIGHTING PANEL

OL4524

PRZEZNACZENIE

Panel przeznaczony jest do oświetlenia pomieszczeń. Może być instalowany na suficie.

BUDOWA

Panel wyposazony jest moduły LED rozmieszczone wzdłuż krawędzi panelu. Ramka panelu wykonana jest z anodowanego profilu aluminiowego. Rozpraszajacy mleczny dyfuzor zapewnia równomierność świecenia panelu na całej powierzchni.
Panele wyposażone są w zasilacz LED umieszczany w obudowie panelu. Przewidziane są odmiany wyposażone w moduł bateryjny podtrzymujący świecenie panelu. W przypadku zaniku napięcia w sieci energetycznej panel zasilany jest z własnej baterii, zapewniając odpowiednie świecenie przez min. 1h (30%) lub 3h (15%). Na życzenie panelemogą być dostosowane do współpracy z systemem centralnej baterii oświetlenia awaryjnego.

NORMY I PRZEPISY

PN-IEC 598

DESIGNATION

The LED lighting panel is purposed for illumination of offices, halls, etc. in buildings. The panel is designed for mounting on ceiling.

CONSTRUCTION

The panel is equipped with edge arranged LED module .
The frame is made of anodized aluminum.
The disipative milky diffuser ensure uniform illumination on all surface of the panel.
The panel is equipped with electronic LED feeder located inside panel body.
There are versions with battery backup unit. The battery unit, in case of voltage decay, maintains illumination.
It gives lighting during 1 hour (30%) or 3 hours (15%).
On request, fittings can be adapted to central battery system of emergency lighting .

STANDARDS AND RULES

IEC-598

FAMOR S.A.

UL. KASZUBSKA 25
85-048 BYDGOSZCZ
POLAND

tel. +48-52/366-82-02
fax +48-52/366-82-03
e-mail: marketing@famor.pl
http://www.famor.pl

OL4524

Rysunki gabarytowe / Dimensioned drawings

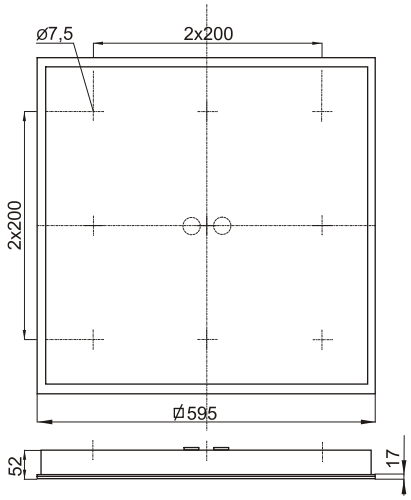

Drwg.1

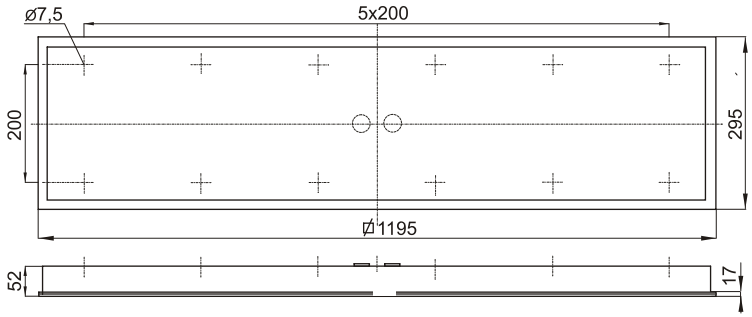

Drwg.2

Wykres rozsyłu światła / Light distribution diagram
cd/klm

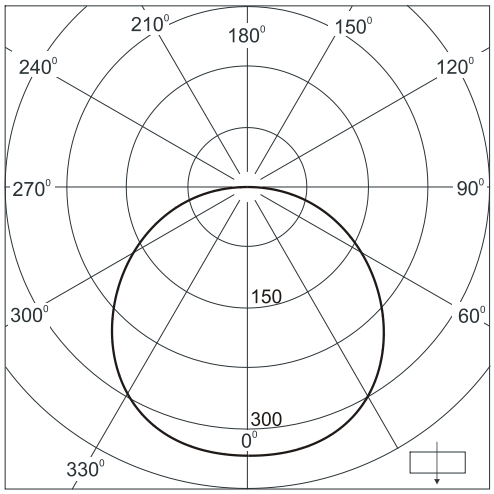

cos ϕ = 0,95 tamb 0°C÷+45°C

Typ oprawy	Moc źródła światła	Napięcie zasilające	Wielkość	Sprawność świetlna	Stopień ochrony	Oświetlenie awaryjne	Ściemnianie	Nr rys. gabaryt.	Masa /kg/
OL4524-01	25W (3500lm)	220÷240V 50/60Hz	600 x 600	0,75	IP23	-	–	1	6,0
OL4524-02	40W (5370lm)								
OL4524-03	35W (4480lm)		300 x 1200	0,71				2	5,8
OL4524-04	50W (6700lm)								
OL4524-05	25W (3500lm)		600 x 600	0,75		+		1	7,0
OL4524-06	40W (5370lm)								
OL4524-07	35W (4480lm)		300 x 1200	0,71				2	6,8
OL4524-08	50W (6700lm)								
OL4524-11	25W (3500lm)		600 x 600	0,75		-	DALI	1	6,0
OL4524-12	40W (5370lm)								
OL4524-13	35W (4480lm)		300 x 1200	0,71				2	5,8
OL4524-14	50W (6700lm)								
OL4524-15	25W (3500lm)		600 x 600	0,75		+		1	7,0
OL4524-16	40W (5370lm)								
OL4524-17	35W (4480lm)		300 x 1200	0,71				2	6,8
OL4524-18	50W (6700lm)								
Fitting type	Light source power	Supply voltage	Size	Light output ratio	Protection grade	Emergency lighting	Dimming	Drwg No.	Mass /kg/

Dostawa ze źródłem światła / LEDs included
Temperatura barwowa - 4000K. Inna temperatura na zapytanie / Light temperature - 4000K. Other temperature - on request
Trwałość żródeł światła / Light sources life time - 50 000 hrs (L50B90)

FAMOR
innovative solutions

OPRAWA OŚWIETLENIOWA
LIGHTING FITTING

OZ4184D

PRZEZNACZENIE

Oprawa przeznaczona jest do oświetlania niewielkich wilgotnych pomieszczeń gospodarczych, sanitarnych, korytarzy. Oprawa przystosowana jest do nabudowania na ścianę lub sufit.

DESIGNATION

The luminaire is purposed for illumination of small wet accommodation in buildings. The fitting is adapted for surface mounting on a wall or ceiling.

BUDOWA

Oprawa przystosowana jest do żarówek lub świetlówek kompaktowych. Podstawa i ramka oprawy wykonane są z blachy aluminiowej i malowane białą farbą proszkową. Klosz wykonany jest z opalizowanego poliwęglanu.
Przewody zasilające wprowadzane są od tyłu poprzez przepusty gumowe.

CONSTRUCTION

The luminaire is adapted to incandescent lamps or compact fluorescent lamps.
The body and frame are made of aluminium sheet and painted with white powder coating. The cover is made of opal polycarbonate. Supplying cables are led into the fitting from rear by cable bushes.

NORMY I PRZEPISY

PN-EN 60598-1

STANDARDS AND RULES

IEC-598

Wykresy rozsyłu światła / Light distribution diagrams
cd/klm

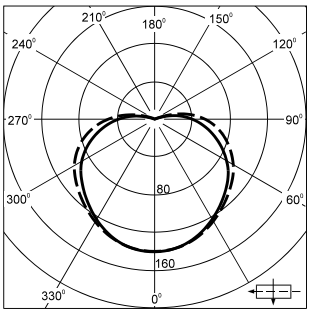

OZ4184-01D, -02D, -11D, -12D

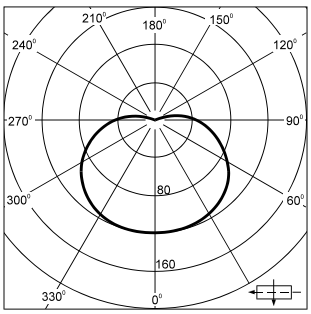

OZ4184-03D÷10D, -13D÷17D

FAMOR S.A.

UL. KASZUBSKA 25
85-048 BYDGOSZCZ
POLAND

tel. +48-52/366-82-02
fax +48-52/366-82-03
e-mail: marketing@famor.pl
http://www.famor.pl

OZ4184D

Rysunki gabarytowe
Dimensioned drawings

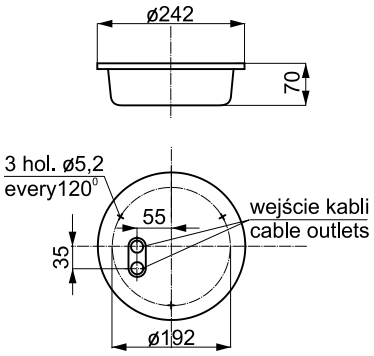

OZ4184D-01÷10

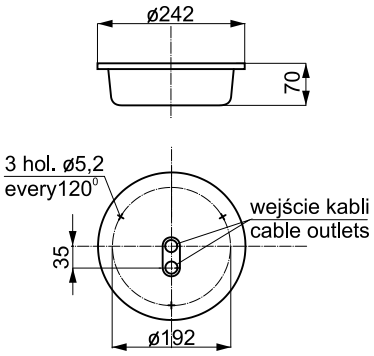

OZ4184D-11÷17

IP65

Typ oprawy	Rodzaj źródła światła	Moc źródła światła	Rodzaj trzonka	Napięcie zasilające	Spraw. świetlna	Masa /kg/
OZ4184-01D	żarówka P45 P45 incandescent lamp	60W	E14	max 250V AC/DC	0,65	1,3
OZ4184-02D	żarówka A55 A55 incandescent lamp	60W	E27			
OZ4184-06D	świetlówka kompaktowa TC-DE * TC-DE* compact fluorescent lamp	13W	G24-q1	220÷230V 50/60Hz	0,60	1,6
OZ4184-07D		18W	G24-q2			
OZ4184-08D	świetlówka kompaktowa TC-T * TC-T* compact fluorescent lamp	26W	GX24-q3			
OZ4184-09D	świetlówka kompaktowa TC-DD * TC-DD* compact fluorescent lamp	16W	GR10q			
OZ4184-10D	świetlówka kompaktowa TC-F * TC-F* compact fluorescent lamp	18W	2G10			
OZ4184-11D	żarówka P45 P45 incandescent lamp	2x40W	E14	max 250V AC/DC	0,65	1,3
OZ4184-12D	żarówka P45 P45 incandescent lamp		E27			
OZ4184-16D	świetlówka kompaktowa TC-DE * TC-DE* compact fluorescent lamp	2x13W	G24-q1	220÷230V 50/60Hz	0,60	1,6
OZ4184-17D		2x18W	G24-q2			
Type	Kind of light source	Light source power	Lampholder type	Supply voltage	Light output ratio	Mass /kg/

* - statecznik elektroniczny / electronic ballast
Dostawa bez źródeł światła / Lamps not included

OPRAWA OŚWIETLENIOWYA LED
LED LIGHTING FITTING

OL4551

PRZEZNACZENIE

Oprawa przeznaczona jest do oświetlenia pomieszczeń i korytarzy w budynkach użyteczności publicznej. Może być instalowana na ścianie lub suficie.

BUDOWA

Oprawa posiada korpus z profilu aliminiowego malowany białą farbą proszkową. Mleczna gadka lub przezroczysta strukturala szyba wykonana z poliwęglanu zapewnia równomierność świecenia oprawy na całej powierzchni szyby. Boczki oprawy wykonane są z ABS.
Oprawa wyposażona jest w wysokowydajne paski LED oraz w zasilacz LED umieszczony w wydzielonym przedziale elektrycznym korpusu oprawy. Mocowanie oprawy odbywa się poprzez tylną scianę korpusu, po otwarciu boczka i wyjęciu szyby (bezpośrednio na suficie lub ścianie) lub poprzez zawieszenie do sufitu na linkach lub prętach (z wykorzystaniem profilowanego gniazda w korpusie i dodatkowych akcesoriów zawieszenia). Wprowadzenie przewodu zasilającego od góry poprzez przepust izolacyjny.

NORMY I PRZEPISY

PN-IEC 598

DESIGNATION

The LED lighting fitting is purposed for illumination of offices, halls, corridors, etc. in buildings. The panel is designed for mounting on wall or ceiling.

CONSTRUCTION

The body of the fitting is made of aluminum profile and painted with white powder.
The sides are made of ABS
The disipative milky or ornamental transparent polycarbonate diffuser ensure uniform illumination on all surface.
The fitting is equipped with high efficiency LED strips and electronic LED feeder located inside separate electrical section of the body.
The fitting is fixing by rear wall of the body after remove a side and diffuser or by suspension on ceiling make use cords or rods together additional accessories.
The supply cable is lead from top through cable inlets.

STANDARDS AND RULES

IEC-598

FAMOR S.A.

UL. KASZUBSKA 25
85-048 BYDGOSZCZ
POLAND

tel. +48-52/366-82-02
fax +48-52/366-82-03
e-mail: marketing@famor.pl
http://www.famor.pl

OL4551

Rysunki gabarytowe / Dimensioned drawings

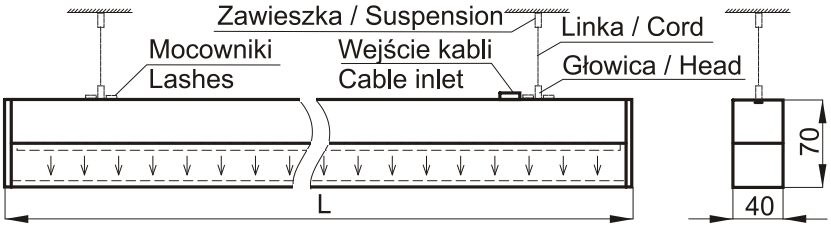

Wykres rozsyłu światła / Light distribution diagram
cd/klm

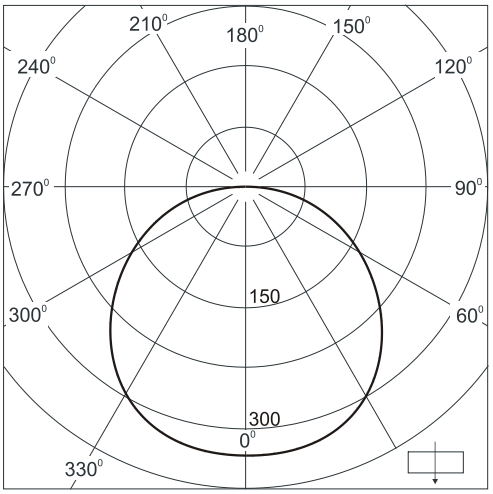

cos ϕ = 0,95 tamb 0°C÷+45°C

Typ oprawy	Moc źródła światła	Napięcie zasilające	Długość L /mm/	Sprawność świetlna	Stopień ochrony	Ściemnianie	Faktura klosza	Masa /kg/
OL4551-01	12W (1500lm)	220÷240V 50/60Hz	1000	0,70	IP44	-	mleczny gładki milky smoothly	2,0
OL4551-02	24W (3000lm)							
OL4551-03	18W (2250lm)		1500					2,8
OL4551-04	36W (4500lm)							
OL4551-05	12W (1500lm)		1000			DALI		2,0
OL4551-06	24W (3000lm)							
OL4551-07	18W (2250lm)		1500					2,8
OL4551-08	36W (4500lm)							
OL4551-11	12W (1500lm)		1000	0,75		-	przezroczysty pryzmatyczny transparent prismatic	2,0
OL4551-12	24W (3000lm)							
OL4551-13	18W (2250lm)		1500					2,8
OL4551-14	36W (4500lm)							
OL4551-15	12W (1500lm)		1000			DALI		2,0
OL4551-16	24W (3000lm)							
OL4551-17	18W (2250lm)		1500					2,8
OL4551-18	36W (4500lm)							
Fitting type	Light source power	Supply voltage	Length L /mm/	Light output ratio	Protection grade	Dimming	Diffuser texture	Mass /kg/

Dostawa ze źródłem światła / LEDs included
Inne długości - na życzenie / Other length - on request
Temperatura barwowa - 4000K. Inna temperatura na zapytanie / Light temperature - 4000K. Other temperature - on request
Trwałość źródeł światła / Light sources life time - 50 000 hrs (L50B90)

Wyposażenie dodatkowe / Additional equipment

Nazwa	Nr rys.	Kod	Opis	Ilość na oprawę
Zestaw mocowników / Lash set	42130	X	NED-ZM-PLUS 4	1 kpl / 1 set
Głowica / Head	42213	H	BZP	2 szt / 2 pcs
Złącze / Coupling	42055	P	ZM-M3	2 szt / 2 pcs
Zawieszka / Suspension	42262	S	PUSZ-SUF	2 szt / 2 pcs
Linka stalowa	1937	L	Ø1mm	1m
Zawieszka / Suspension	42286	I	FI-8-LIN-ZMZ	2 szt / 2 pcs
Łącznik / Couplink link	42717	A	prosty / straight	wg potrzeb acc. to necessary
Łącznik / Couplink link	42328	B	teowy / T-shaped	
Łącznik / Couplink link	42306	C	kątowy / right angle	
Name	Drwg. No.	Code	Description	Q-ty for one fitting

FAMOR
innovative solutions